TIMKEN



OPRAWY DZIELONE TIMKEN® SNT

SPIS TREŚCI

Wprowadzenie 3

Oprawy dzielone Timken SNT 4

Opcje uszczelnień 6

Dobór uszczelnień i przykłady konfiguracji 7

Wytrzymałość opraw 9

Luz promieniowy 10

Wytyczne dla wałów 13

System oznaczeń opraw SNT: Seria 200-300 i 500-600; Seria 3000 i 3100 15

Oprawy SNT z dwoma otworami pod śruby do łożysk z otworem stożkowym – Seria 500/600 16

Oprawy FSNT z czterema otworami pod śruby do łożysk z otworem stożkowym - Seria 500/600 24

Oprawy SNT z dwoma otworami pod śruby do łożysk z otworem walcowym – Seria 200/300 30

Oprawy FSNT z czterema otworami pod śruby do łożysk z otworem walcowym – Seria 200/300 38

Oprawy SNTD z czterema otworami pod śruby do łożysk z otworem stożkowym - Seria 3000 i 3100 44

Oprawy SNTD z czterema otworami pod śruby do łożysk z otworem walcowym - Seria 3000 i 3100 50

Oprawy SNTND do łożysk z otworem stożkowym - Seria 3000 Lekka 58

Oprawy SNTND do łożysk z otworem walcowym - Seria 3000 Lekka 60





WYDAJNE ROZWIĄZANIE W MOCNEJ OPRAWIE

Oprawy dzielone Timken® SNT zapewniają wytrzymałość na zewnątrz i wydajność wewnątrz. Dzielona oprawa z żeliwa szarego lub sferoidalnego współpracuje z wysokowydajnym łożyskiem baryłkowym Timken®, tworząc w pełni zintegrowane rozwiązanie łożyskowe przeznaczone do wymagających zastosowań przemysłowych.

- **Oprawy inżynieryjne** zapewniają niezawodną wytrzymałość konstrukcyjną w całym zakresie rozmiarów. Większe oprawy serii 3000 i 3100 są standardowo wykonywane z żeliwa sferoidalnego, aby przenosić większe obciążenia i pracować w bardziej wymagających warunkach.

- **Łożyska baryłkowe Timken®** zapewniają wysoką nośność i wydajną pracę. Zoptymalizowana geometria wewnętrzna sprzyja dłuższej trwałości i utrzymaniu kontrolowanej temperatury pracy.

- **Dostępne są cztery rodzaje uszczelnień:** dwuwargowe, labiryntowe, typu „V" i takonitowe. Każde z nich jest przeznaczone do określonych warunków pracy, aby utrzymywać środek smarny i ograniczać przedostawanie się zanieczyszczeń.

- **Wydajne smarowanie:** Układ smarowania wykorzystuje smarowniczkę umieszczoną centralnie nad rowkiem z otworami smarowniczymi łożyska. Dostępne są również alternatywne miejsca montażu smarowniczki dla specyficznych wymagań montażowych opraw.

- **Elastyczne konfiguracje:** Jedna oprawa może współpracować z łożyskami o różnej nośności, pracować w położeniu ustalonym lub swobodnym oraz jako oprawa przelotowa lub jednostronnie zamknięta z pokrywą zamykającą. Taka elastyczność upraszcza gospodarkę magazynową i pozwala na szeroki zakres zastosowań.

- **Opcja z łożyskiem kulkowym wahliwym Timken:** Oprawy SNT mogą być również stosowane z łożyskami kulkowymi wahliwymi. W takim przypadku łożysko smarowane jest przez smarowniczkę umieszczoną z boku oprawy. Więcej informacji można znaleźć na stronach katalogu 20-23, 28-29, 34-37 i 42-43.

OPRAWY DZIELONE TIMKEN SNT – ZWIĘKSZONA WYTRZYMAŁOŚĆ

Dla wydajności, produktywności i efektywności.

OPRAWY DZIELONE
Odpowiednie osadzenie łożyska, precyzyjne dopasowanie znakowanej pokrywy i podstawy oraz ustalenie kołkami, ułatwiają montaż ciężkich opraw. Rowki umożliwiające podważenie ułatwiają demontaż pokrywy oraz przyspieszają inspekcję i wymianę łożyska.

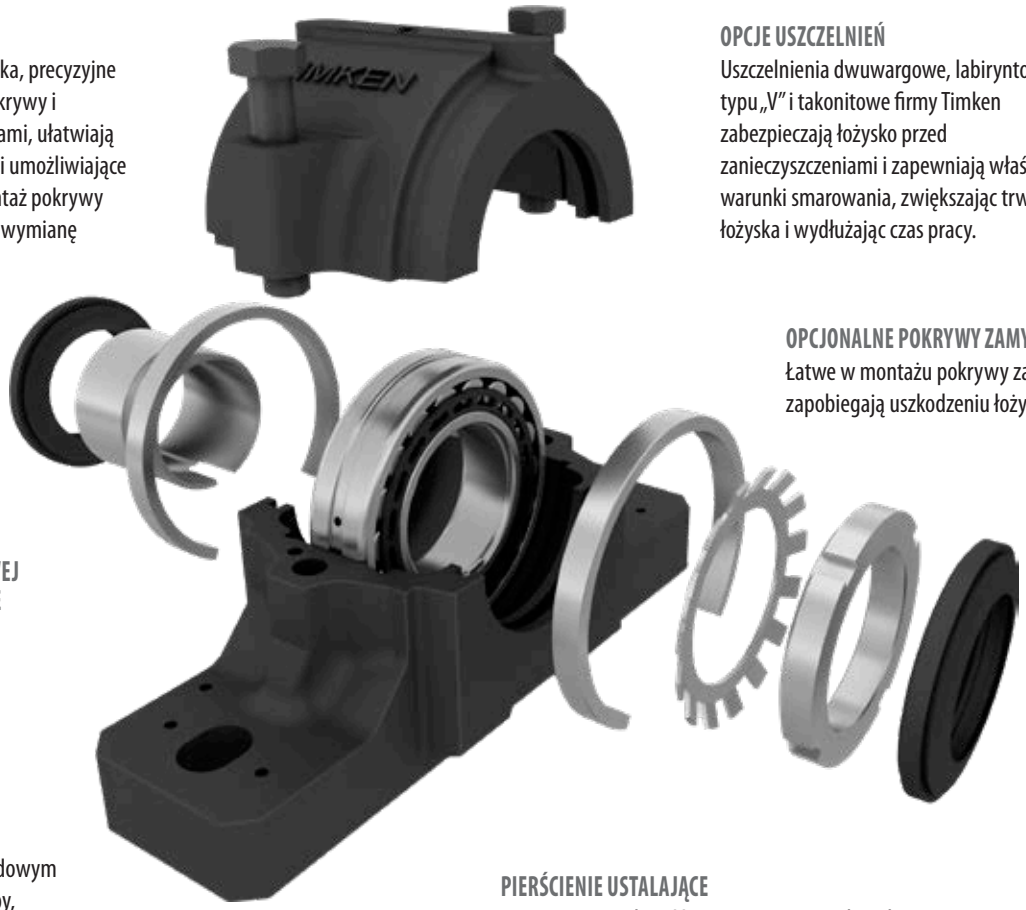

OPCJE USZCZELNIEŃ
Uszczelnienia dwuwargowe, labiryntowe, typu „V" i takonitowe firmy Timken zabezpieczają łożysko przed zanieczyszczeniami i zapewniają właściwe warunki smarowania, zwiększając trwałość łożyska i wydłużając czas pracy.

OPCJONALNE POKRYWY ZAMYKAJĄCE
Łatwe w montażu pokrywy zamykające zapobiegają uszkodzeniu łożyska i oprawy.

MONTAŻ NA TULEI ŁOŻYSKOWEJ LUB BEZPOŚREDNIO NA WALE

STANDARDOWE METRYCZNE WYMIARY MONTAŻOWE
Łatwy montaż dzięki standardowym wymiarom otworów pod śruby, odległości osi od podstawy i średnicy wału zgodnym z obowiązującymi normami w przemyśle.

PIERŚCIENIE USTALAJĄCE
Zapewniają możliwość zmiany ustawienia łożyska z pozycji ustalonej na swobodną.

STANDARDOWA OPRAWA SNT
Oprawy Timken SNT są wykonywane z wysokiej jakości żeliwa szarego lub sferoidalnego, co zapewnia niezawodną pracę w zastosowaniach przemysłowych. Oprawy serii 200–300 i 500–600 są standardowo wykonane z żeliwa szarego. Oprawy serii 3000 i 3100 są wykonane z żeliwa sferoidalnego, które charakteryzuje się większą odpornością na obciążenia udarowe i zmęczeniowe oraz umożliwia przenoszenie większych obciążeń. Podstawa wzmocniona żebrami zwiększa sztywność przy zachowaniu małej masy.

OPCJA Z PEŁNĄ PODSTAWĄ
Wersje z pełną podstawą są dostępne na zamówienie dla serii 200–300, 500–600 oraz SNTND 3000. Oprawy te zapewniają pełne przyleganie podstawy do podłoża w zastosowaniach wymagających jednolitej powierzchni montażowej. Opcje z pełną podstawą są oznaczane przedrostkiem „S" (np. SSNT, SFSNT, SSNTND).



Standardowa oprawa z podstawą żebrowaną



Oprawa z pełną podstawą

INNE OPCJE
Dostępne są dodatkowe wersje opraw dopasowane do nietypowych warunków pracy. Opcje te obejmują wykonania ze staliwa, przystosowanie do systemów smarowania i diagnostyki, niestandardowe tolerancje gniazd oraz indywidualne modyfikacje konstrukcyjne.

ŁOŻYSKA BARYŁKOWE TIMKEN – WIĘKSZE OSIĄGI

NIŻSZE TEMPERATURY PRACY
Elementy toczne są prowadzone bezpośrednio w okienkach kosza, bez użycia środkowego pierścienia prowadzącego. Likwiduje to jeden z punktów tarcia, co zmniejsza moment obrotowy **o 4–10% i obniża temperaturę pracy nawet o 5 °C.**

LEPSZA OCHRONA
Kosze wykonane z utwardzanej stali charakteryzują się większą wytrzymałością zmęczeniową, wyższą odpornością na zużycie **oraz większą odpornością na obciążenia udarowe i przyspieszenia.**

WYDŁUŻONY CZAS EKSPLOATACJI
Wycięcia na czole kosza usprawniają przepływ oleju i ułatwiają usuwanie zanieczyszczeń z łożyska. Przekłada się to bezpośrednio na, **dłuższą i bezawaryjną pracę całego urządzenia.**

ZMINIMALIZOWANE ZUŻYCIE
Zoptymalizowane profile wewnętrzne zmniejszają **koncentrację naprężeń i poprawiają rozkład obciążeń, ograniczając zużycie.**

LEPSZE WARUNKI SMAROWANIA
Ulepszone wykończenie powierzchni wewnętrznych zmniejsza tarcie i zapewnia **lepsze własności filmu smarnego.**

WIĘKSZA NOŚNOŚĆ
Dłuższe elementy toczne zwiększają nośność **o 4–8% lub wydłużają obliczeniową trwałość łożyska o 14–29%. Wyższa nośność pozwala łożysku przenosić większe obciążenia.**

Kosze mosiężne, dostępne we wszystkich rozmiarach, są przeznaczone do najcięższych warunków pracy. Zapewniają one maksymalną wytrzymałość i trwałość przy wysokich obciążeniach udarowych, drganiach, gwałtownych przyspieszeniach oraz w warunkach granicznego smarowania.

W oprawach SNT standardowo stosowane są łożyska baryłkowe z luzem C3 lub C0. Timken oferuje szeroki zakres klas luzów spełniających rożne wymagania.



**Wszystkie wyniki testów uzyskano na podstawie bezpośredniego porównania z produktami konkurencji.*

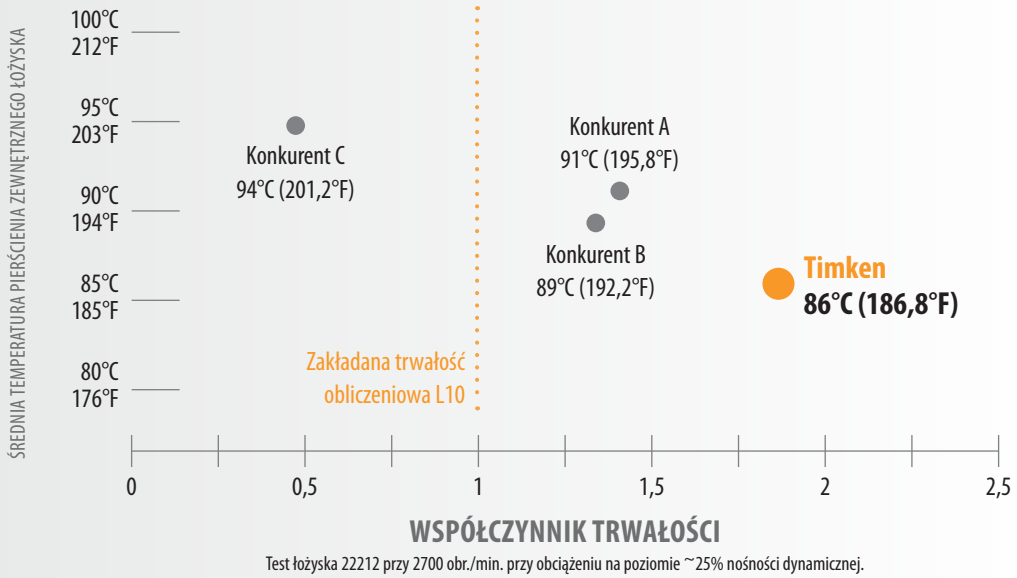

Test łożyska 22212 przy 2700 obr./min. przy obciążeniu na poziomie ~25% nośności dynamicznej.

ŁOŻYSKA KULKOWE WAHLIWE TIMKEN® – ZAPROJEKTOWANE DO KOMPENSACJI NIEWSPÓŁOSIOWOŚCI

DOPUSZCZALNA NIEWSPÓŁOSIOWOŚĆ DO 3°

Łożyska kulkowe wahliwe Timken wspomagają pracę urządzeń w przypadku uginania wałów. Dzięki zdolności kompensacji niewspółosiowości wału do 3° (lub 1,5° w wersjach uszczelnionych) utrzymują wysoką wydajność i trwałość, nawet gdy zamontowane łożyska nie są idealnie wyosiowane.



KOSZ POLIMEROWY GENERUJĄCY NIŻSZĄ TEMPERATURĘ PRACY

Wysokowydajny kosz polimerowy ułatwia przepływ środka smarnego i zmniejsza tarcie. Utrzymanie niższej temperatury pracy łożysk nawet przy dużych prędkościach wydłuża trwałość środka smarnego i zwiększa niezawodność pracy urządzenia.

SZEROKA OFERTA PRODUKTÓW

Dostosuj łożyska do swoich potrzeb: dostępne wersje otwarte lub uszczelnione, z otworami cylindrycznymi lub stożkowymi, z luzem normalnym (C0) lub powiększonym (C3). Timken zapewnia globalne wsparcie inżynieryjne na każdym etapie doboru i eksploatacji.

ŁATWA ZAMIENNOŚĆ

Nasze łożyska kulkowe wahliwe są zgodne z normami ISO i posiadają pełną wymienność wymiarową z metrycznymi produktami innych producentów. Mogą być montowane w oprawach Timken serii SNT lub równoważnych.

STWORZONE DO ZASTOSOWAŃ KRYTYCZNYCH

Łożyska kulkowe wahliwe stanowią dobre rozwiązanie do zastosowań o dużych prędkościach i zmiennych warunkach obciążenia:

- Lekko obciążone przenośniki do pakowania i przetwórstwa spożywczego
- Wentylatory i dmuchawy
- Urządzenia dla przemysłu rolnego, tekstylnego, celulozowo-papierniczego, chemicznego i drzewnego

OPCJE USZCZELNIEŃ: Seria 500–600 i 200–300

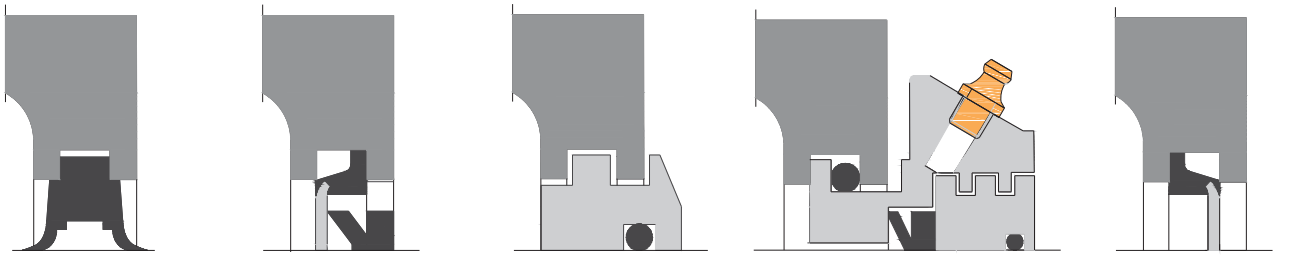

DWUWARGOWE (TSNG) | TYPU „V" (VR) | LABIRYNTOWE (LO) | TAKONITOWE (TA) | POKRYWY ZAMYKAJĄCE (EC)

OPCJE USZCZELNIEŃ: Seria 3000 i 3100



LABIRYNTOWE (LO) | TAKONITOWE (TA) | POKRYWY ZAMYKAJĄCE (EC)

CECHY USZCZELNIEŃ

Oprawy dzielone Timken® SNT są dostępne z wieloma rodzajami uszczelnień dostosowanymi do różnych wymagań. Tabela na następnej stronie zawiera porównanie cech każdego z uszczelnień.

USZCZELNIENIA DWUWARGOWE (TSNG)

Uszczelnienia dwuwargowe są najczęściej stosowaną formą uszczelnienia opraw łożyskowych SNT. Są to uniwersalne uszczelnienia elastomerowe, zapewniające skuteczną ochronę w środowiskach o średnim stopniu zanieczyszczenia. W celu ułatwienia montażu uszczelnienie jest podzielone na 2 części. Z uwagi na kontakt warg uszczelniających z powierzchnią wału, uszczelnienia te powinno się stosować w oprawach z łożyskami smarowanymi smarem. W przypadku opraw z otworem walcowym, dostępność uszczelnień dwuwargowych należy sprawdzić z inżynierem firmy Timken.

USZCZELNIENIA TYPU „V" (VR)

Uszczelnienie typu „V" jest uszczelnieniem deflektorowym. Składa się z elastomerowego pierścienia typu „V" osadzonego na wale, którego warga styka się podczas obrotu z powierzchnią czołową podkładki uszczelniającej osadzonej w oprawie. Ponieważ pierścień typu „V" jest elastycznie osadzony na wale, akceptowalna jest większa chropowatość powierzchni wału. Tego typu uszczelnienie dobrze spisuje się w środowiskach o średnim stopniu zanieczyszczenia.

USZCZELNIENIA LABIRYNTOWE (LO)

Uszczelnienia labiryntowe wykonane są z pojedynczego pierścienia metalowego, który wraz z rowkiem w oprawie tworzy połączenie labiryntowe. Na średnicy wewnętrznej pierścienia znajduje się O-ring, zapewniający pasowanie ciasne na wale tak, aby pierścień obracał się wraz z wałem. Uszczelnienia labiryntowe można używać w zastosowaniach wysokoobrotowych i w środowiskach o średnim stopniu zanieczyszczenia.

USZCZELNIENIA TAKONITOWE (TA)

Uszczelnienia takonitowe stanowią połączenie uszczelnienia labiryntowego z uszczelnieniem typu „V". Uszczelnienie labiryntowe wykonane jest z dwóch osobnych pierścieni metalowych, zewnętrznego i wewnętrznego, z rowkami łączącymi tworzącymi szczelinę labiryntową. Na średnicy zewnętrznej zewnętrznego pierścienia metalowego znajduje się O-ring zapewniający pasowanie ciasne w oprawie. Na średnicy wewnętrznej wewnętrznego pierścienia metalowego znajduje się O-ring zapewniający pasowanie ciasne na wale tak, aby pierścień ten obracał się wraz z wałem. Uszczelnienia takonitowe sprawdzają się dobrze w środowiskach o wysokim stopniu zanieczyszczenia, np. spotykanych w przemyśle wydobywczym.

POKRYWY ZAMYKAJĄCE (EC)

W niektórych zastosowaniach koniec wału znajduje się wewnątrz oprawy. W przypadku takiej konstrukcji, dostępne są szczelnie dopasowane nieprzelotowe pokrywy zamykające, zapobiegające przedostawaniu się zanieczyszczeń i utrzymujące środek smarny.

DOSTĘPNE USZCZELNIENIA

Uszczelnienie	Dwuwargowe (TSNG)	Typu „V" (VR)	Labiryntowe (LO)	Takonitowe (TA)
Materiał	Kauczuk NBR	Kauczuk NBR + pierścień ze stali miękkiej	Stal + O-ring z kauczuku NBR	Stal + O-ring z kauczuku NBR i uszczelnienie typu „V"
Temperatura	-40° do 100° C (-40° do 212° F)	-40° do 100° C (-40° do 212° F)	-40° do 120° C (-40° do 248° F)	-40° do 100° C (-40° do 212° F)
Maksymalna prędkość liniowa	4 m/s*	7 m/s	Jak dla łożyska	7 m/s
Dosmarowywanie	Doskonałe	Doskonałe	Dobre	Dobre
Smarowanie olejowe[1]	Słabe	Słabe	Słabe	Słabe
Niskie tarcie	Dobre	Dobre	Doskonałe	Dobre
Odporność na działanie pyłów/ drobnych cząstek	Doskonałe	Doskonałe	Dobre	Doskonałe
Odporność na działanie cząstek gruboziarnistych	Dobre	Dość dobre	Doskonałe	Dobre
Odporność na działanie wody	Dobre	Dobre	Dość dobre	Dobre
Niewspółosiowość Średnica wału ≤ 100 mm	1°	1,5°	0,3°	0,3°
Niewspółosiowość Średnica wału > 100 mm	0,5°	1°	0,3°	0,3°

[1] Jeśli zastosowanie wymaga smarowania olejowego, należy skontaktować się z inżynierem firmy Timken.

* Wartość 4 m/s dla uszczelnień serii TSNG 500/600 oraz 5 m/s dla uszczelnień serii TSNG 200/300.

ELASTYCZNE ROZWIĄZANIA

Oprawy dzielone Timken® serii SNT można dostosować do specyficznych wymagań. W zależności od wybranych akcesoriów jedna oprawa może współpracować z różnymi łożyskami, pracować w pozycji ustalonej lub swobodnej, z różnymi tulejami dla różnych średnic wału, z różnymi opcjami uszczelnień oraz z pokrywami zamykającymi. Dzięki temu otrzymujesz uniwersalne rozwiązanie dla różnych wymagań.

Uwaga: Dostępny jest również specjalny system powłok dla zastosowań morskich lub innych środowisk o wysokim stopniu korozji. Wystarczy przy składaniu zamówienia dodać przyrostek „/127" do oznaczenia katalogowego oprawy.

PRZYKŁAD DLA ŁOŻYSKA Z OTWOREM STOŻKOWYM: SNT 512–610 ŁOŻYSKO BARYŁKOWE

ŁOŻYSKO: 21310K **PIERŚCIENIE USTALAJĄCE:** SR110X10.5S **TULEJA:** H310	**ŁOŻYSKO:** 22310K **PIERŚCIENIE USTALAJĄCE:** SR110X4S **TULEJA:** H2310	**ŁOŻYSKO:** 22212K **PIERŚCIENIE USTALAJĄCE:** SR110X10S **TULEJA:** H312	
OPCJE USZCZELNIEŃ **DWUWARGOWE:** TSNG610 **LABIRYNTOWE:** LO610 **TYPU „V":** VR610 **TAKONITOWE:** TA610 **POKRYWA ZAMYKAJĄCA:** EC512-610	**OPCJE USZCZELNIEŃ** **DWUWARGOWE:** TSNG610 **LABIRYNTOWE:** LO610 **TYPU „V":** VR610 **TAKONITOWE:** TA610 **POKRYWA ZAMYKAJĄCA:** EC512-610	**OPCJE USZCZELNIEŃ** **DWUWARGOWE:** TSNG512 **LABIRYNTOWE:** LO512 **TYPU „V":** VR512 **TAKONITOWE:** TA512 **POKRYWA ZAMYKAJĄCA:** EC512-610	

PRZYKŁAD DLA ŁOŻYSKA Z OTWOREM STOŻKOWYM: SNT 512–610 ŁOŻYSKO KULKOWE WAHLIWE

ŁOŻYSKO: 1310KTN1 **PIERŚCIENIE USTALAJĄCE:** SR110X10.5S **TULEJA:** H310	**ŁOŻYSKO:** 2310KTN1 **PIERŚCIENIE USTALAJĄCE:** SR110X4S **TULEJA:** H2310	**ŁOŻYSKO:** 1212KTN1 **PIERŚCIENIE USTALAJĄCE:** SR110X13S **TULEJA:** H212	**ŁOŻYSKO:** 2212KTN1 **PIERŚCIENIE USTALAJĄCE:** SR110X10S **TULEJA:** H312
OPCJE USZCZELNIEŃ **DWUWARGOWE:** TSNG610 **LABIRYNTOWE:** LO610 **TYPU „V":** VR610 **TAKONITOWE:** TA610 **POKRYWA ZAMYKAJĄCA:** EC512-610	**OPCJE USZCZELNIEŃ** **DWUWARGOWE:** TSNG610 **LABIRYNTOWE:** LO610 **TYPU „V":** VR610 **TAKONITOWE:** TA610 **POKRYWA ZAMYKAJĄCA:** EC512-610	**OPCJE USZCZELNIEŃ** **DWUWARGOWE:** TSNG512 **LABIRYNTOWE:** LO512 **TYPU „V":** VR512 **TAKONITOWE:** TA512 **POKRYWA ZAMYKAJĄCA:** EC512-610	**OPCJE USZCZELNIEŃ** **DWUWARGOWE:** TSNG512 **LABIRYNTOWE:** LO512 **TYPU „V":** VR512 **TAKONITOWE:** TA512 **POKRYWA ZAMYKAJĄCA:** EC512-610



WYTRZYMAŁOŚĆ OPRAW

Oprawy SNT przeznaczone są do montażu przy w pełni podpartej podstawie i obciążeniu skierowanym do podstawy. Wytrzymałość oprawy może być mniejsza w zastosowaniach, w ktorych obciążenie skierowane jest pod kątem względem podstawy. W tych przypadkach należy rozważyć dla oprawy tzw. obciążenie niszczące.

Poniższe tabele zawierają wytyczne dotyczące obciążeń niszczących dla opraw SNT w przypadkach, gdy obciążenie nie jest skierowane prostopadle do podstawy lub podstawa nie jest całkowicie podparta (P0°).

Wytyczne dotyczące obciążeń niszczących uwzględniają maksymalną wytrzymałość oprawy, maksymalną wytrzymałość śrub mocujących oraz współczynniki bezpieczeństwa. Współczynniki bezpieczeństwa są oparte na przyjętych praktykach inżynieryjnych odnośnie stosowanego materiału opraw i śrub mocujących.

Użytkownik może wprowadzić dodatkowe współczynniki w przypadku zastosowań, w ktorych bezpieczeństwo odgrywa kluczową rolę. Opublikowane wartości obciążeń niszczących zakładają, że oprawa jest odpowiednio przymocowana do podstawy, a śruby mocujące są odpowiednio przykręcone. W przypadku pytań dotyczących wytrzymałości opraw lub zastosowań o wysokim ryzyku skontaktuj się z inżynierem firmy Timken.

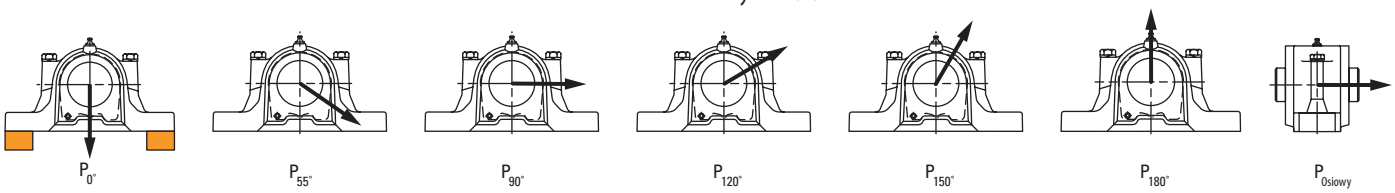

OBCIĄŻENIE NISZCZĄCE
Seria 500/600 i 200/300 - 2 i 4 OTWORY POD ŚRUBY
ŻELIWO SZARE

OBCIĄŻENIE NISZCZĄCE							
Oprawa	Kierunek obciążenia						
	0°	55°	90°	120°	150°	180°	Osiowy
	kN	kN	kN	kN	kN	kN	kN
SNT 205, SNT 505	10	22	18	7	9	11	9
SNT 206-305, SNT 506-605	15	29	18	10	10	12	10
SNT 207, SNT 507-606	20	36	18	13	12	14	11
SNT 208-307, SNT 508-607	26	44	19	16	14	15	12
SNT 209, SNT 509	32	52	21	20	15	17	13
SNT 210, SNT 510-608	37	60	23	23	18	19	15
(F)SNT 211, (F)SNT 511-609	44	69	25	26	20	22	16
(F)SNT 212, (F)SNT 512-610	50	78	28	29	23	24	18
(F)SNT 213, (F)SNT 513-611	57	87	32	33	25	27	19
(F)SNT 215, (F)SNT 515-612	64	97	36	36	28	30	21
(F)SNT 216, (F)SNT 516-613	71	107	41	39	32	33	23
(F)SNT 217, (F)SNT 517	78	118	46	43	35	36	25
(F)SNT 218, (F)SNT 518-615	86	128	52	46	39	40	27
(F)SNT 519-616	94	139	59	50	43	44	30
(F)SNT 520-617	102	151	66	54	47	48	32
(F)SNT 522-619	120	175	81	61	56	57	37
(F)SNT 524-620	138	201	99	68	66	67	43
(F)SNT 526	148	214	109	72	71	72	46
(F)SNT 528	167	242	130	80	82	83	52
(F)SNT 530	188	271	153	88	94	95	58
(F)SNT 532	199	286	166	92	101	102	62

Uwaga: Obciążenie niszczące (kN), ASTM A48, oprawy z żeliwa szarego klasy 30; śruby mocujące klasy 8.8.

OBCIĄŻENIE NISZCZĄCE
Seria 500/600 i 200/300 - 2 i 4 OTWORY POD ŚRUBY
ŻELIWO SFEROIDALNE

OBCIĄŻENIE NISZCZĄCE							
Oprawa	Kierunek obciążenia						
	0°	55°	90°	120°	150°	180°	Osiowy
	kN	kN	kN	kN	kN	kN	kN
SNTD 205, SNTD 505	32	33	34	42	43	45	29
SNTD 206-305, SNTD 506-605	39	44	36	39	45	45	30
SNTD 207, SNTD 507-606	47	56	40	37	47	46	30
SNTD 208-307, SNTD 508-607	56	69	44	37	50	48	32
SNTD 209, SNTD 509	66	83	49	37	53	50	33
SNTD 210, SNTD 510-608	76	98	55	39	57	53	35
(F)SNTD 211, (F)SNTD 511-609	87	115	61	42	62	57	38
(F)SNTD 212, (F)SNTD 512-610	99	132	69	46	67	61	40
(F)SNTD 213, (F)SNTD 513-611	112	150	77	51	72	66	44
(F)SNTD 215, (F)SNTD 515-612	126	170	85	58	79	72	47
(F)SNTD 216, (F)SNTD 516-613	140	190	95	66	86	78	52
(F)SNTD 217, (F)SNTD 517	156	212	105	74	93	85	56
(F)SNTD 218, (F)SNTD 518-615	172	234	116	85	101	92	61
(F)SNTD 519-616	189	258	127	96	110	101	67
(F)SNTD 520-617	206	282	139	108	119	110	72
(F)SNTD 522-619	244	335	166	137	139	129	85
(F)SNTD 524-620	285	391	196	170	162	152	100
(F)SNTD 526	306	421	212	188	174	164	108
(F)SNTD 528	352	484	246	229	201	190	125
(F)SNTD 530	401	550	283	274	229	219	144
(F)SNTD 532	427	585	302	298	245	234	154

Uwaga: Obciążenie niszczące (kN), ASTM A536, oprawy z żeliwa sferoidalnego klasy 65-45-12; śruby mocujące klasy 10.9.

Wartości obciążenia niszczącego obowiązują dla opraw z łożyskami zarówno w pozycji ustalonej, jaki i swobodnej.

WYTRZYMAŁOŚĆ OPRAW (CIĄG DALSZY)

OBCIĄŻENIE NISZCZĄCE
Seria 3000
ŻELIWO SFEROIDALNE

OBCIĄŻENIE NISZCZĄCE							
Oprawa	Kierunek obciążenia						
	0°	55°	90°	120°	150°	180°	Osiowy
	kN	kN	kN	kN	kN	kN	kN
SNTD 3036	499	798	434	355	442	451	262
SNTD 3038	693	905	490	431	464	471	323
SNTD 3040	787	961	520	467	477	483	353
SNTD 3044	967	1080	580	537	507	511	413
SNTD 3048	1137	1206	643	603	541	544	471
SNTD 3052	1298	1341	708	665	580	582	528
SNTD 3056	1450	1482	776	722	623	625	583
SNTD 3060	1592	1632	845	776	671	673	638
SNTD 3064	1725	1790	918	825	724	726	691
SNTD 3068	1848	1955	992	870	781	784	743
SNTD 3072	1962	2128	1069	911	843	847	794
SNTD 3076	2067	2309	1148	949	910	916	843
SNTD 3080	2162	2497	1230	981	981	989	892
SNTD 3084	2247	2693	1314	1010	1057	1067	939
SNTD 3088	2287	2795	1357	1023	1097	1108	962
SNTD 3092	2358	3002	1444	1046	1179	1193	1007
SNTD 3096	2420	3218	1534	1064	1267	1284	1051
SNTD 30/500	2473	3442	1626	1079	1359	1380	1094
SNTD 30/530	2534	3791	1769	1093	1506	1533	1156

Uwaga: Obciążenie niszczące (kN), ASTM A536, oprawy z żeliwa sferoidalnego klasy 65-45-12; śruby mocujące klasy 10.9.

OBCIĄŻENIE NISZCZĄCE
Seria 3100
ŻELIWO SFEROIDALNE

OBCIĄŻENIE NISZCZĄCE							
Oprawa	Kierunek obciążenia						
	0°	55°	90°	120°	150°	180°	Osiowy
	kN	kN	kN	kN	kN	kN	kN
SNTD 3134	437	563	395	339	466	468	311
SNTD 3136	521	630	421	360	474	475	310
SNTD 3138	606	701	449	383	484	485	310
SNTD 3140	691	777	478	407	496	496	314
SNTD 3144	862	939	542	460	527	526	328
SNTD 3148	1033	1117	614	518	567	564	352
SNTD 3152	1205	1311	692	581	614	611	386
SNTD 3156	1377	1521	778	651	671	666	430
SNTD 3160	1549	1747	871	725	735	730	484
SNTD 3164	1722	1989	971	805	808	802	548
SNTD 3168	1896	2247	1079	891	890	883	622
SNTD 3172	2070	2521	1193	982	980	973	706
SNTD 3176	2245	2810	1315	1079	1079	1070	800
SNTD 3180	2420	3116	1443	1181	1186	1177	904
SNTD 3184	2596	3437	1579	1288	1301	1291	1018
SNTD 3188	2684	3604	1650	1344	1362	1352	1079
SNTD 3192	2861	3949	1797	1460	1490	1480	1208
SNTD 3196	3038	4310	1951	1581	1626	1616	1347

Uwaga: Obciążenie niszczące (kN), ASTM A536, oprawy z żeliwa sferoidalnego klasy 65-45-12; śruby mocujące klasy 10.9.

LUZ PROMIENIOWY – ŁOŻYSKA BARYŁKOWE

OBLICZANIE ZMNIEJSZENIA LUZU WEWNĘTRZNEGO PROMIENIOWEGO ŁOŻYSKA BARYŁKOWEGO Z OTWOREM STOŻKOWYM

Przykład: łożysko 22328K C3 (otwór 140 mm z luzem C3) montowane na wale stożkowym. Pomiar luzu szczelinomierzem wskazał wartość:

Luz = 0,178 mm

Zalecane zmniejszenie luzu z uwagi na montaż wynosi 0,064–0,089 mm, (wartość z tabeli luzów dla otworu stożkowego).

Obliczenie luzu pomontażowego:

0,178 mm – 0,076 mm = 0,102 mm

W tym przykładzie wartość 0,076 mm uzyskano, obliczając średnią górnych i dolnych progów opisanych w tabeli na następnej stronie.

W związku z powyższym należy dokręcić nakrętkę, aż do momentu uzyskania luzu 0,102 mm.



Pomiar luzu przedmontażowego.



Pomiar luzu pomontażowego powinien być dokonywany na odciążonym elemencie tocznym.

Należy również zwrócić uwagę, że sugerowana wartość luzu pomontażowego w tabeli wynosi 0,056 mm.

Różni się ona od wartości obliczonej w powyższym przykładzie. Jako wartość minimalna przyjmowana jest wartość podawana w tabeli.

Nie zaleca się używania wartości obliczonej, która jest niższa od minimalnej wartości podanej w tabeli.

WARTOŚCI LUZU WEWNĘTRZNEGO PROMIENIOWEGO – ŁOŻYSKA BARYŁKOWE W OPRAWACH SNT – OTWÓR STOŻKOWY

MONTAŻ ŁOŻYSK BARYŁKOWYCH Z OTWOREM STOŻKOWYM

- Użyj szczelinomierza o najcieńszym listku grubości 0,038 mm.
- Ustaw łożysko w pozycji pionowej i wyrównaj czoła obu pierścieni.
- Dociśnij pierścień wewnętrzny i obrócić nim kilka razy na odległość 2-3 elementów tocznych, aby wyrównać ich ułożenie.
- Ustaw łożysko w taki sposób, by element toczny znalazł się u góry pierścienia wewnętrznego po obu stronach łożyska.
- Gdy element toczny będzie w prawidłowej pozycji, włóż najcieńszy listek szczelinomierza pomiędzy element toczny a pierścień zewnętrzny.
- Przesuń ostrożnie listek wzdłuż górnego elementu tocznego i bieżni pierścienia zewnętrznego. Powtórz tę czynność przy użyciu grubszych listków szczelinomierza, aż do ustalenia listka, którego już nie będzie można wsunąć.
- Grubość poprzedzającego listka określa wielkość luzu przedmontażowego.
- Rozpocznij procedurę montażu przez nasmarowanie wału stożkowego cienką warstwą oleju maszynowego.
- Wsuń ręcznie łożysko jak najdalej na wał, aż do momentu uzyskania pełnego kontaktu powierzchni otworu z czopem wału.
- Dokręcanie nakrętki powoduje dociskanie pierścienia wewnętrznego do powierzchni wału, zwiększanie pasowania ciasnego przy jednoczesnej redukcji luzu wewnętrznego łożyska.
- Okresowo dokonuj pomiarów luzu w łożysku.
- Kontynuuj dokręcanie nakrętki, aż do uzyskania odpowiedniego zmniejszenia luzu. Nie należy przekroczyć obliczonej wartości redukcji.
- Upewnij się, że pozostały luz nie jest mniejszy od minimalnego dopuszczalnego luz pomontażowy podanego w poniższej tabeli.
- Podczas montażu należy sprawdzać luz na nieobciążonym elemencie tocznym. Jeśli pomiar wykonywany jest w dolnej części łożyska, należy upewnić się, że element toczny jest dociśnięty do środka pierścienia wewnętrznego.
- Po uzyskaniu zalecanej redukcji luzu łożysko jest prawidłowo zamontowane.
- Po zamontowaniu zabezpieczyć łożysko poprzez zagięcie ząbka podkładki do odpowiedniego rowka lub montaż podkładki kształtowej.

Więcej informacji na temat łożysk baryłkowych można znaleźć w Katalogu Łożysk Baryłkowych, nr 10446.

WARTOŚCI LUZU WEWNĘTRZNEGO PROMIENIOWEGO – ŁOŻYSKA BARYŁKOWE W OPRAWACH SNT OTWÓR STOŻKOWY

Średnica otworu (nominalna)		Normalny C0			C4	Sugerowane zmniejszenie luzu promieniowego podczas montażu		Przemieszczenie osiowe pierścienia wewnętrznego – Montaż na tulei stożkowej SNT[1] Zbieżność 1:12		Minimalna dopuszczalna wartość luzu promieniowego po montażu		
		min.	C3 maks.		maks.							
			C3									
powyżej	do		min.	maks.		min.	maks.	min.	maks.	C0	C3	C4
mm	mm	µm	µm	µm	µm	µm	µm	µm	µm	µm	µm	µm
20	30	30	40	55	75	15	20	253	330	15	25	40
30	40	35	50	65	85	20	25	330	418	15	25	40
40	50	45	60	80	100	25	30	418	506	20	30	50
50	65	55	75	95	120	30	38	506	616	25	40	60
65	80	70	95	120	150	38	51	616	836	25	45	75
80	100	80	110	140	180	46	64	748	1067	36	50	75
100	120	100	135	170	220	51	71	836	1177	51	60	100
120	140	120	160	200	260	64	89	979	1397	56	75	115
140	160	130	180	230	300	76	102	1254	1672	56	75	125
160	180	140	200	260	340	76	114	1254	1815	61	90	150
180	200	160	220	290	370	89	127	1540	2090	71	100	165
200	225	180	250	320	410	102	140	1672	2233	76	115	180
225	250	200	270	350	450	114	152	1958	2519	89	115	200
250	280	220	300	390	490	114	165	1958	2794	102	140	230
280	315	240	330	430	540	127	178	2090	2937	102	150	250
315	355	270	360	470	590	140	190	2233	3069	114	165	280
355	400	300	400	520	650	152	203	2519	3355	127	190	330
400	450	330	440	570	720	165	216	2794	3630	152	230	360
450	500	370	490	630	790	178	229	2937	3773	165	270	410
500	560	410	540	680	870	203	254	3355	4191	178	290	440

WARTOŚCI LUZU WEWNĘTRZNEGO PROMIENIOWEGO – ŁOŻYSKA BARYŁKOWE W OPRAWACH SNT OTWÓR WALCOWY

Średnica otworu (nominalna)		Normalny C0			C4
		min.	C3 maks.		maks.
			C3		
powyżej	do		min.	maks.	
mm	mm	µm	µm	µm	µm
20	30	25	40	55	75
30	40	30	45	60	80
40	50	35	55	75	100
50	65	40	65	90	120
65	80	50	80	110	145
80	100	60	100	135	180
100	120	75	120	160	210
120	140	95	145	190	240
140	160	110	170	220	280
160	180	120	180	240	310
180	200	130	200	260	340
200	225	140	220	290	380
225	250	150	240	320	420
250	280	170	260	350	460
280	315	190	280	370	500
315	355	200	310	410	550
355	400	220	340	450	600
400	450	240	370	500	660
450	500	260	410	550	720
500	560	280	440	600	780

[1]Wartość przesunięcia osiowego dotyczy montażu łożysk na wałach stalowych pełnych i jest mierzona od momentu pierwszego pełnego kontaktu powierzchni otworu łożyska z powierzchnią wału stożkowego (pasowanie 0-0). Aby uzyskać informacje dotyczące parametrów wału stożkowego, należy skontaktować się z inżynierem firmy Timken.

Uwaga: Tolerancje i średnice wałów są podane w tabeli jako odchyłki od nominalnego otworu łożyska.

LUZ PROMIENIOWY – ŁOŻYSKA KULKOWE WAHLIWE

OBLICZANIE ZMNIEJSZENIA LUZU WEWNĘTRZNEGO PROMIENIOWEGO ŁOŻYSKA KULKOWEGO WAHLIWEGO

Łożyska kulkowe wahliwe dostarczane są z określonym luzem wewnętrznym. Luz wewnętrzny jest definiowany jako różnica między średnicami bieżni pierścienia zewnętrznego i pierścienia wewnętrznego, pomniejszona o dwukrotność średnicy kulki.

Odpowiednia wartość luzu przedmontażowego umożliwia jego późniejszą kompensację z uwagi na stosowanie pasowań ciasnych oraz rozszerzalność cieplną łożyska, wału i obudowy.

Luz wewnętrzny to czynnik, który ma istotny wpływ na pracę łożyska i ilość wytwarzanego ciepła oraz poziomu drgań.

WARTOŚCI LUZU WEWNĘTRZNEGO PROMIENIOWEGO DLA STANDARDOWYCH ŁOŻYSK KULKOWYCH WAHLIWYCH

Oznaczenia luzu promieniowego wewnętrznego dla standardowych łożysk kulkowych wahliwych są następujące:

CN/C0 – normalny

C3 – powiększony

Łożyska z otworem stożkowym zazwyczaj wymagają ciaśniejszego pasowania na wale niż łożyska z otworem walcowym. Do przesunięcia pierścienia wewnętrznego na tulei stożkowej lub wale, zazwyczaj używana jest nakrętka łożyskowa. Położenie nakrętki zabezpiecza się za pomocą podkładki zębatej.

podają wartości luzów wewnętrznych dla standardowych łożysk kulkowych wahliwych.

WARTOŚCI LUZU PROMIENIOWEGO WEWNĘTRZNEGO – ŁOŻYSKA KULKOWE WAHLIWE Z OTWOREM WALCOWYM

Średnica otworu (d) mm		Normalny (C0)		C3	
>	≤	min.	maks.	min.	maks.
mm	mm	µm	µm	µm	µm
2.5	6	5	15	10	20
6	10	6	17	12	25
10	14	6	19	13	26
14	18	8	21	15	28
18	24	10	23	17	30
24	30	11	24	19	35
30	40	13	29	23	40
40	50	14	31	25	44
50	65	16	36	30	50
65	80	18	40	35	60
80	100	22	48	42	70
100	120	2	56	50	83

WARTOŚCI LUZU PROMIENIOWEGO WEWNĘTRZNEGO – ŁOŻYSKA KULKOWE WAHLIWE Z OTWOREM STOŻKOWYM

Średnica otworu (d) mm		Normalny (C0)		C3	
>	≤	min.	maks.	min.	maks.
mm	mm	µm	µm	µm	µm
18	24	13	26	30	33
24	30	15	28	23	39
30	40	19	35	29	46
40	50	22	39	33	52
50	65	27	47	41	61
65	80	35	57	50	75
80	100	42	68	62	90
100	120	50	81	75	108



Luz promieniowy

WYTYCZNE DLA WAŁÓW

ODLEGŁOŚCI KOŃCA WAŁU – SERIA 500/600, 200/300 I SNTND 3000

Poniższa tabela zawiera minimalne (S1) i maksymalne (S2) odległości końca wału w przypadkach, gdy jego koniec mieści się wewnątrz oprawy. Wartości te stanowią wytyczne dotyczące konstrukcji wału, jednak mogą nie uwzględniać wszystkich warunków takich jak pozycja swobodna lub osiowe wydłużenie.

Minimalne i maksymalne długości końca wału są liczone od środka oprawy. W przypadku specjalnych wymogów skontaktuj się z inżynierem firmy Timken.

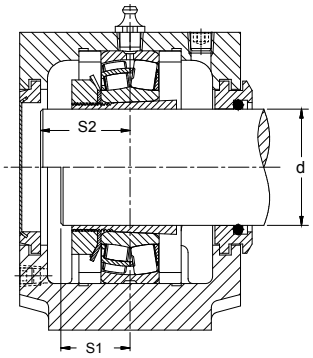

Łożysko z otworem stożkowym na tulei wciąganej

Pokrywa zamykająca / Uszczelnienie labiryntowe

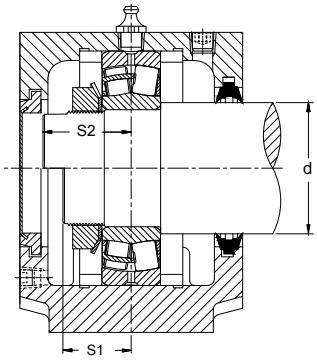

Łożysko z otworem walcowym

Pokrywa zamykająca / Uszczelnienie dwuwargowe

MINIMALNE I MAKSYMALNE DŁUGOŚCI KOŃCA WAŁU Seria 500/600 i 200/300– 2 i 4 OTWORY POD ŚRUBY

Oprawa	S1	S2
	mm	mm
SNT 205, SNT 505	18	23
SNT 206-305, SNT 506-605	19	29
SNT 207, SNT 507-606	22	30
SNT 208-307, SNT 508-607	23	32
SNT 209, SNT 509	24	31
SNT 210, SNT 510-608	28	34
(F)SNT 211 , (F)SNT 511-609	30	36
(F)SNT 212 , (F)SNT 512-610	33	41
(F)SNT 213 , (F)SNT 513-611	35	44
(F)SNT 215 , (F)SNT 515-612	37	46
(F)SNT 216 , (F)SNT 516-613	39	49
(F)SNT 217 , (F)SNT 517	37	51
(F)SNT 218 , (F)SNT 518-615	45	59
(F)SNT 519-616	47	60
(F)SNT 520-617	51	68
(F)SNT 522-619	57	73
(F)SNT 524-620	61	79
(F)SNT 526	64	82
(F)SNT 528	69	89
(F)SNT 530	75	95
(F)SNT 532	81	104

MINIMALNE I MAKSYMALNE DŁUGOŚCI KOŃCA WAŁU Seria 3000 Lekka

Oprawa	S1	S2
	mm	mm
SNTND 3024	46	72
SNTND 3026	50	79
SNTND 3028	52	79
SNTND 3030	55	87
SNTND 3032	59	87
SNTND 3034	63	92

ODLEGŁOŚCI KOŃCA WAŁU – SERIA 3000 I 3100

Poniższa tabela zawiera minimalne (S1) i maksymalne (S2) odległości końca wału w przypadkach, gdy jego koniec mieści się wewnątrz oprawy. Wartości te stanowią wytyczne dotyczące konstrukcji wału, jednak mogą nie uwzględniać wszystkich warunków takich jak pozycja swobodna lub osiowe wydłużenie.

Minimalne i maksymalne długości końca wału są liczone od środka oprawy. W przypadku specjalnych wymogów skontaktuj się z inżynierem firmy Timken.

Wymiar C podany jest w tabelach na stronach 44-57.

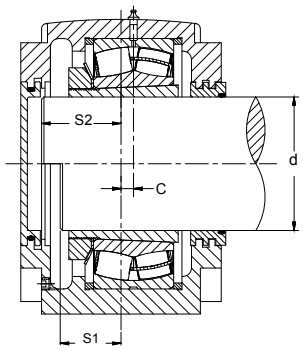

Łożysko z otworem stożkowym na tulei wciąganej

Pokrywa zamykająca / Uszczelnienie labiryntowe

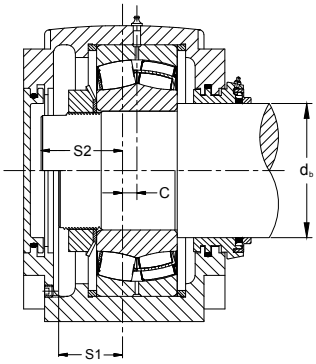

Łożysko z otworem walcowym

Pokrywa zamykająca / Uszczelnienie takonitowe

MINIMALNE I MAKSYMALNE DŁUGOŚCI KOŃCA WAŁU Seria 3000

Oprawa	S1	S2
	mm	mm
SNTD 3036 (G)	54	84
SNTD 3038 (G)	66	89
SNTD 3040 (G)	63	98
SNTD 3044 (G)	66	108
SNTD 3048 (G)	78	113
SNTD 3052 (G)	75	122
SNTD 3056 (G)	89	129
SNTD 3060 (G)	86	129
SNTD 3064 (G)	83	144
SNTD 3068 (G)	90	154
SNTD 3072 (G)	90	153
SNTD 3076F (G)	93	169
SNTD 3076L (G)	93	169
SNTD 3080F (G)	97	169
SNTD 3080L (G)	97	169
SNTD 3084F (G)	98	169
SNTD 3084L (G)	98	169
SNTD 3088F (G)	110	184
SNTD 3088L (G)	110	184
SNTD 3092F (G)	108	199
SNTD 3092L (G)	108	199
SNTD 3096F (G)	109	199
SNTD 3096L (G)	109	199
SNTD 30/500F (G)	118	199
SNTD 30/500L (G)	118	199
SNTD 30/530F (G)	127	199
SNTD 30/530L (G)	127	199

MINIMALNE I MAKSYMALNE DŁUGOŚCI KOŃCA WAŁU Seria 3100

Oprawa	S1	S2
	mm	mm
SNTD 3134 (G)	57	84
SNTD 3136 (G)	61	89
SNTD 3138 (G)	71	98
SNTD 3140 (G)	79	108
SNTD 3144 (G)	84	113
SNTD 3148 (G)	86	122
SNTD 3152 (G)	99	129
SNTD 3156 (G)	99	129
SNTD 3160 (G)	99	144
SNTD 3164 (G)	108	154
SNTD 3168F (G)	126	169
SNTD 3168L (G)	126	169
SNTD 3172F (G)	125	169
SNTD 3172L (G)	125	169
SNTD 3176F (G)	128	169
SNTD 3176L (G)	128	169
SNTD 3180F (G)	133	184
SNTD 3180L (G)	133	184
SNTD 3184F (G)	148	199
SNTD 3184L (G)	148	199
SNTD 3188F (G)	149	199
SNTD 3188L (G)	149	199
SNTD 3192F (G)	161	204
SNTD 3192L (G)	161	204
SNTD 3196F (G)	165	204
SNTD 3196L (G)	165	204

OZNACZENIA OPRAW SNT: SERIA 200–300 I 500–600

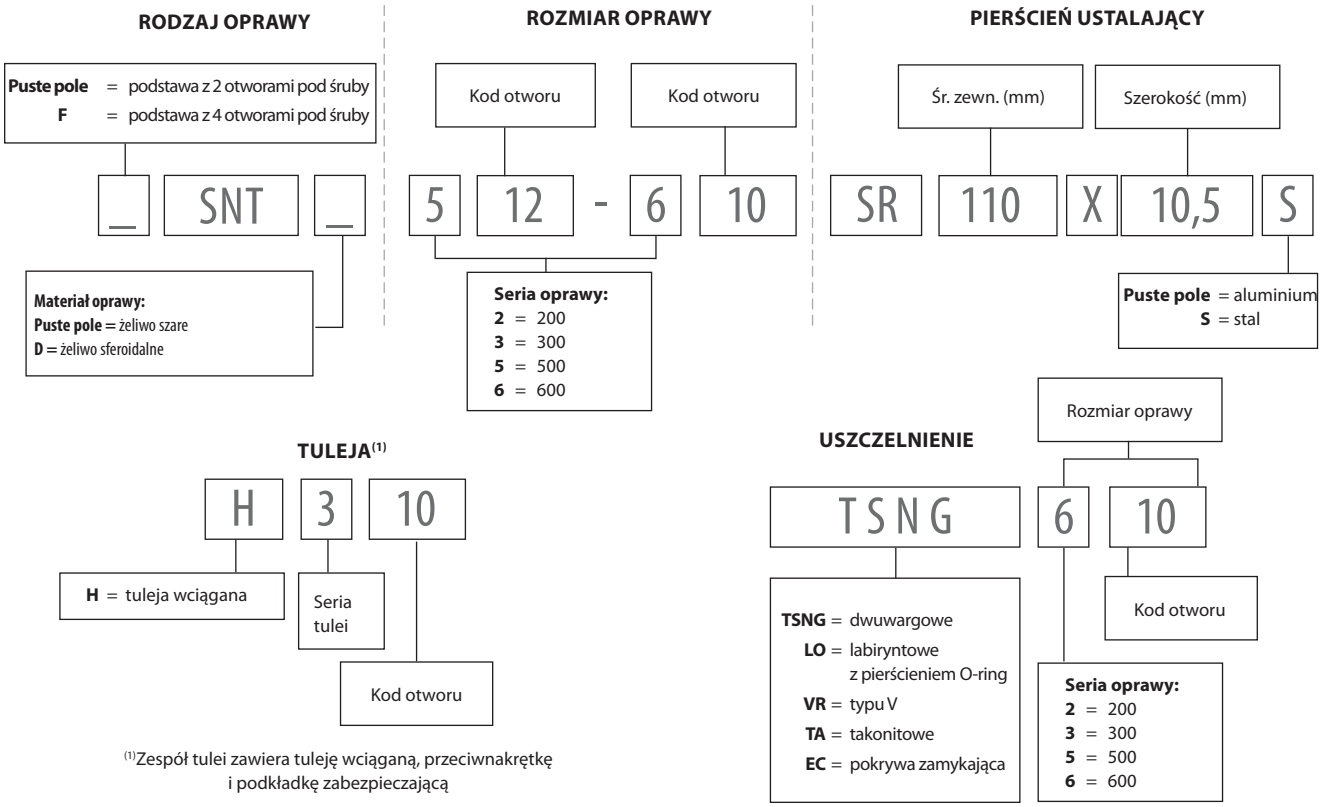

(1)Zespół tulei zawiera tuleję wciąganą, przeciwnakrętkę i podkładkę zabezpieczającą

OZNACZENIA OPRAW SNT: SERIA 3000 I 3100

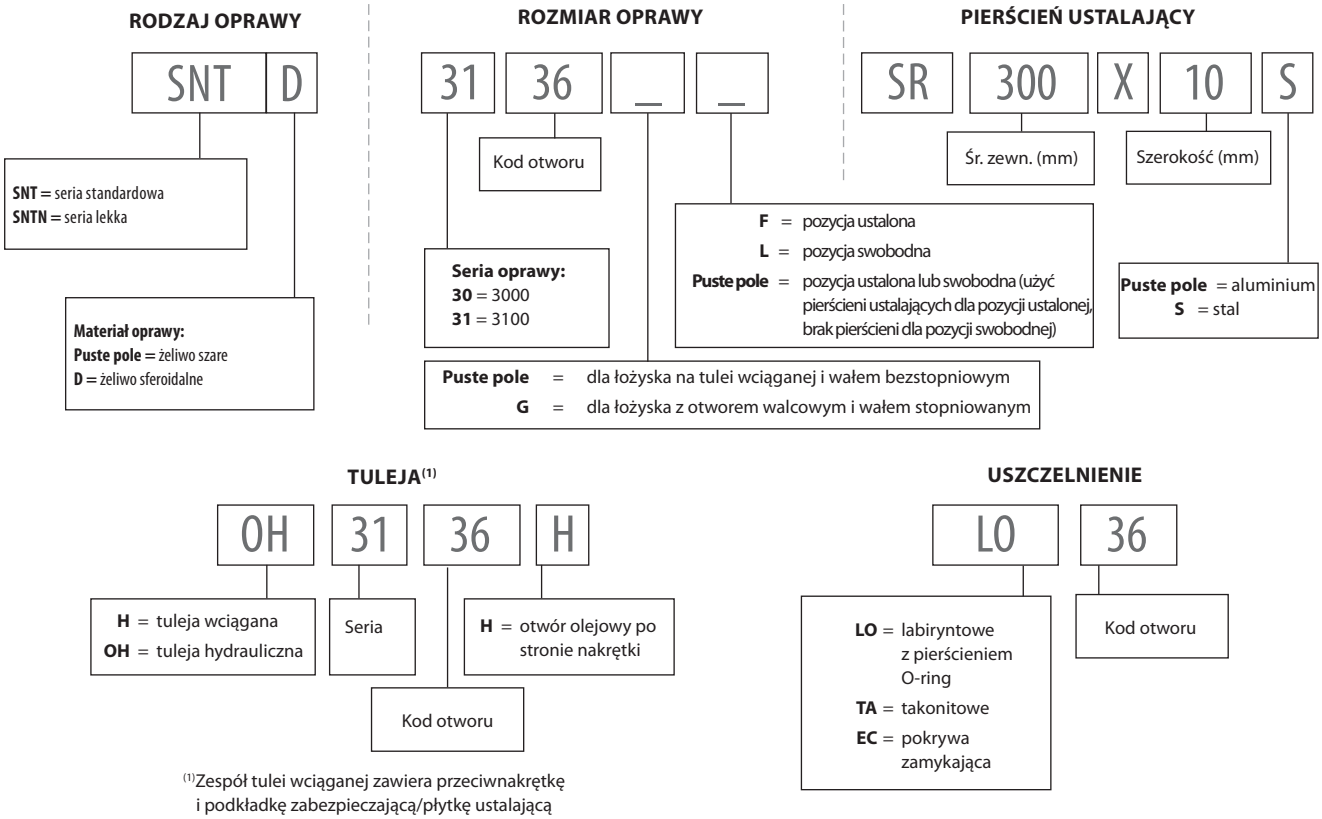

(1)Zespół tulei wciąganej zawiera przeciwnakrętkę i podkładkę zabezpieczającą/płytkę ustalającą

OPRAWY SNT Z DWOMA OTWORAMI POD ŚRUBY DO ŁOŻYSK Z OTWOREM STOŻKOWYM

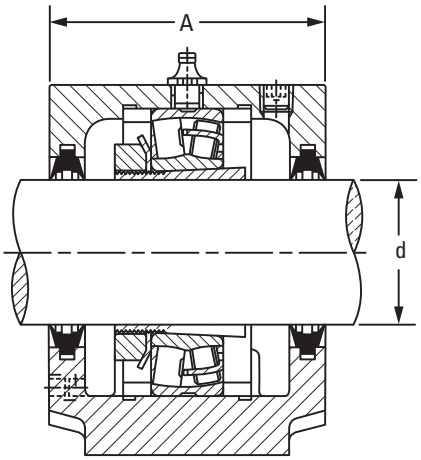

Uszczelnienie dwuwargowe

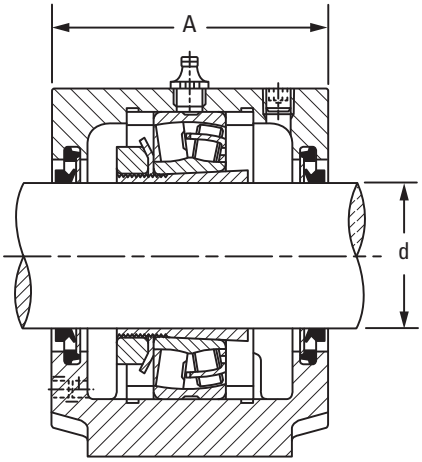

Uszczelnienie typu „V"

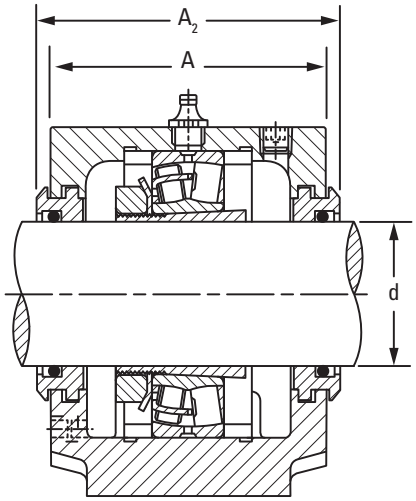

Uszczelnienie labiryntowe

- Każda oprawa zawiera pokrywę, podstawę i śruby mocujące.
- Oprawy posiadają otwór smarowniczy dla montażu smarowniczki lub centralnego układu smarowania. Aby zamówić łożysko z rowkiem i otworami smarowniczymi do numeru łożyska należy dodać przyrostek W33.
- Wszystkie oprawy do rozmiaru 520-617 posiadają otwór smarowniczy z gwintem 1⁄8 BSPT. Oprawy 522-619 i większe posiadają gwint 1⁄4 BSPT.
- Pokazane oprawy są wykonane z żeliwa szarego. Aby zamówić oprawy z żeliwa sferoidalnego, do przedrostka należy dodać literę D (np. SNTD 505).

Średnica wału	Oprawa	Łożysko	Pierścienie ustalające[1]	Tuleja wciągana[2]	Uszczelnienie dwuwargowe[3]	Pierścień typu „V"[3]	Uszczelnienie labiryntowe[4]	Uszczelnienie takonitowe[4]	Pokrywa zamykająca[4]
d			średnica zewn. x szer.						
mm									
20	SNT 505 SNT 506-605	22205K 21305K	SR52X3,5 SR62X7,5	H305 H305	TSNG505 TSNG605	VR505 VR605	LO505 LO605	TA505 TA605	EC505 EC506-605
25	SNT 506-605 SNT 507-606	22206K 21306K	SR62X6 SR72X7,5	H306 H306	TSNG506 TSNG606	VR506 VR606	LO506 LO606	TA506 TA606	EC506-605 EC507-606
30	SNT 507-606 SNT 508-607	22207K 21307K	SR72X5,5 SR80X9	H307 H307	TSNG507-305 TSNG607	VR507 VR607	LO507 LO607	TA507 TA607	EC507-606 EC508-607
35	SNT 508-607 SNT 510-608 SNT 510-608	22208K 21308K 22308K	SR80X8 SR90X9 SR90X4	H308 H308 H2308	TSNG508 TSNG608 TSNG608	VR508 VR608 VR608	LO508 LO608 LO608	TA508 TA608 TA608	EC508-607 EC510-608 EC510-608
40	SNT 509 SNT 511-609 SNT 511-609	22209K 21309K 22309K	SR85X3,5 SR100X9,5 SR100X4	H309 H309 H2309	TSNG509 TSNG609 TSNG609	VR509 VR609 VR609	LO509 LO609 LO609	TA509 TA609 TA609	EC509 EC511-609 EC511-609
45	SNT 510-608 SNT 512–610 SNT 512–610	22210K 21310K 22310K	SR90X9 SR110X10,5 SR110X4	H310 H310 H2310	TSNG510-307 TSNG610 TSNG610	VR510 VR610 VR610	LO510 LO610 LO610	TA510 TA610 TA610	EC510-608 EC512-610 EC512-610
50	SNT 511-609 SNT 513-611 SNT 513-611	22211K 21311K 22311K	SR100X9,5 SR120X11 SR120X4	H311 H311 H2311	TSNG511 TSNG611 TSNG611	VR511 VR611 VR611	LO511 LO611 LO611	TA511 TA611 TA611	EC511-609 EC513-611 EC513-611
55	SNT 512–610 SNT 515-612 SNT 515-612	22212K 21312K 22312K	SR110X10 SR130X12,5 SR130X5	H312 H312 H2312	TSNG512 TSNG612 TSNG612	VR512 VR612 VR612	LO512 LO612 LO612	TA512 TA612 TA612	EC512-610 EC515-612 EC515-612
60	SNT 513-611 SNT 516-613 SNT 516-613	22213K 21313K 22313K	SR120X10 SR140X12,5 SR140X5	H313 H313 H2313	TSNG513 TSNG613 TSNG613	VR513 VR613 VR613	LO513 LO613 LO613	TA513 TA613 TA613	EC513-611 EC516-613 EC516-613
65	SNT 515-612 SNT 518-615 SNT 518-615	22215K 21315K 22315K	SR130X12,5 SR160X14 SR160X5	H315 H315 H2315	TSNG515 TSNG615 TSNG615	VR515 VR615 VR615	LO515 LO615 LO615	TA515 TA615 TA615	EC515-612 EC518-615 EC518-615

[1]Pierścienie ustalające = wymagane 2 szt. dla pozycji ustalonej; sprzedawane po 1 szt. w opakowaniu.
[2]Zestaw tulei wciąganej zawiera tuleję (1 szt.), nakrętkę (1 szt.) oraz podkładkę zabezpieczającą (1 szt.).
[3]Uszczelnienia dwuwargowe oraz pierścienie uszczelniające typu „V" są sprzedawane po 2 szt. w opakowaniu.
[4]Uszczelnienia labiryntowe, takonitowe i pokrywy zamykające są sprzedawane po 1 szt. w opakowaniu.

Seria 500/600

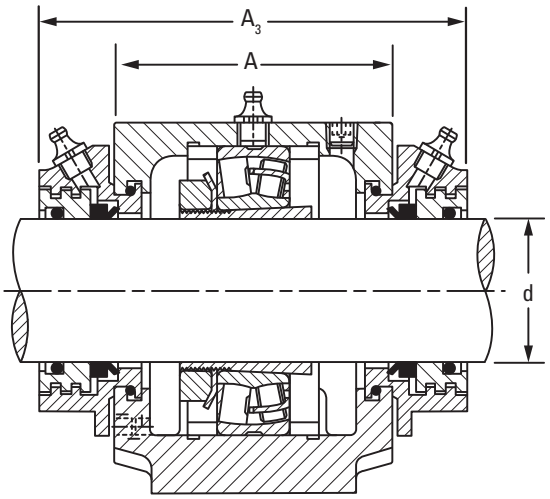

Uszczelnienie takonitowe

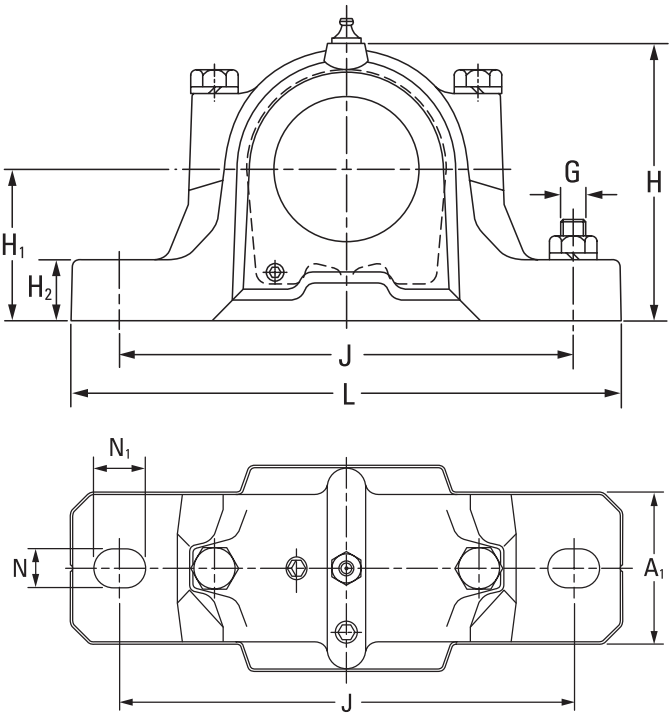

Wymiary oprawy											Wymagane 2 śruby	Masa oprawy
A	A_1	A_2	A_3	H	H_1	H_2	J	L	N	N_1	G	
mm	mm	mm	mm	mm	mm	mm	mm	mm	mm	mm	mm	kg
67	46	80	130	74	40	19	130	165	15	20	12	1,5
77	52	89	135	89	50	22	150	185	15	20	12	2,0
77	52	89	135	89	50	22	150	185	15	20	12	2,0
82	52	94	140	93	50	22	150	185	15	20	12	2,2
82	52	94	140	93	50	22	150	185	15	20	12	2,2
85	60	97	145	108	60	25	170	205	15	20	12	2,9
85	60	97	145	108	60	25	170	205	15	20	12	2,9
90	60	102	150	113	60	25	170	205	15	20	12	3,2
90	60	102	150	113	60	25	170	205	15	20	12	3,2
85	60	97	150	109	60	25	170	205	15	20	12	2,9
95	70	107	155	128	70	28	210	255	18	24	16	4,5
95	70	107	155	128	70	28	210	255	18	24	16	4,5
90	60	102	150	113	60	25	170	205	15	20	12	3,2
105	70	117	165	134	70	30	210	255	18	24	16	5,3
105	70	117	165	134	70	30	210	255	18	24	16	5,3
95	70	107	155	128	70	28	210	255	18	24	16	4,5
110	80	122	170	150	80	30	230	275	18	24	16	6,6
110	80	122	170	150	80	30	230	275	18	24	16	6,6
105	70	117	165	134	70	30	210	255	18	24	16	5,3
115	80	127	175	156	80	30	230	280	18	24	16	6,9
115	80	127	175	156	80	30	230	280	18	24	16	6,9
110	80	122	170	150	80	30	230	275	18	24	16	6,6
120	90	138	180	177	95	32	260	315	22	28	20	9,7
120	90	138	180	177	95	32	260	315	22	28	20	9,7
115	80	127	175	156	80	30	230	280	18	24	16	6,9
140	100	158	225	194	100	35	290	345	22	28	20	13,1
140	100	158	225	194	100	35	290	345	22	28	20	13,1

Ciąg dalszy na następnej stronie.

OPRAWY SNT Z DWOMA OTWORAMI POD ŚRUBY DO ŁOŻYSK Z OTWOREM STOŻKOWYM

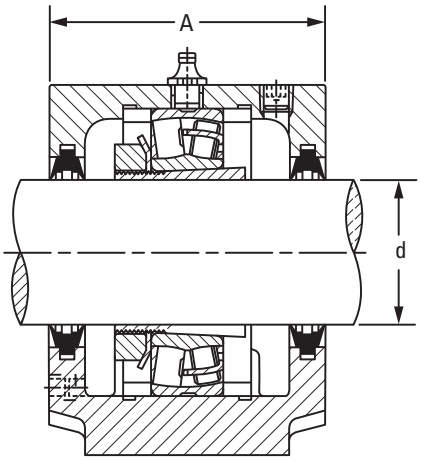

Uszczelnienie dwuwargowe

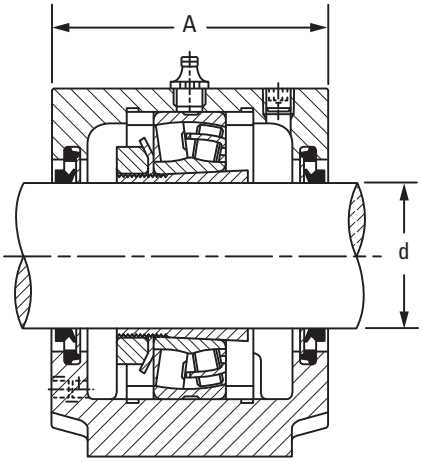

Pierścień typu „V"

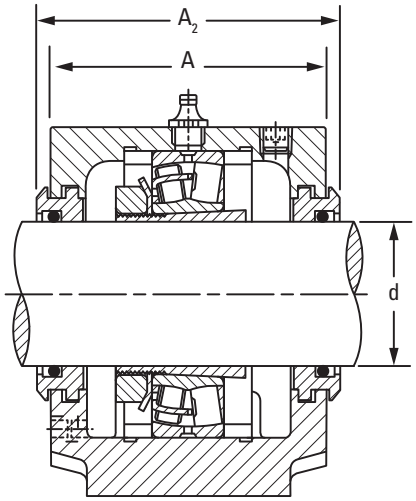

Uszczelnienie labiryntowe

Ciąg dalszy z poprzedniej strony.

Średnica wału d	Oprawa	Łożysko	Pierścienie ustalające[1] średnica zewn. x szer.	Tuleja wciągana[2]	Uszczelnienie dwuwargowe[3]	Pierścień typu „V"[3]	Uszczelnienie labiryntowe[4]	Uszczelnienie takonitowe[4]	Pokrywa zamykająca[4]
mm									
70	SNT 516-613 SNT 519-616 SNT 519-616	22216K 21316K 22316K	SR140X12,5 SR170X14,5 SR170X5	H316 H316 H2316	TSNG516 TSNG616 TSNG616	VR516 VR616 VR616	L0516 L0616 L0616	TA516 TA616 TA616	EC516-613 EC519-616 EC519-616
75	SNT 517 SNT 520-617 SNT 520-617	22217K 21317K 22317K	SR150X12,5 SR180X14,5 SR180X5	H317 H317 H2317	TSNG517 TSNG617 TSNG617	VR517 VR617 VR617	L0517 L0617 L0617	TA517 TA617 TA617	EC517 EC520-617 EC520-617
80	SNT 518-615 SNT 518-615	22218K 23218K	SR160X12,5 SR160X6,25	H318 H2318	TSNG518 TSNG518	VR518 VR518	L0518 L0518	TA518 TA518	EC518-615 EC518-615
85	SNT 519-616 SNT 522-619 SNT 522-619	22219K 21319K 22319K	SR170X12,5 SR200X17,5 SR200X6,5	H319 H319 H2319	TSNG519 TSNG619 TSNG619	VR519 VR619 VR619	L0519 L0619 L0619	TA519 TA619 TA619	EC519-616 EC522-619 EC522-619
90	SNT 520-617 SNT 520-617 SNT 524-620 SNT 524-620	22220K 23220K 21320K 22320K	SR180X12 SR180X4,85 SR215X19,5 SR215X6,5	H320 H2320 H320 H2320	TSNG520 TSNG520 TSNG620 TSNG620	VR520 VR520 VR620 VR620	L0520 L0520 L0620 L0620	TA520 TA520 TA620 TA620	EC520-617 EC520-617 EC524-620 EC524-620
100	SNT 522-619 SNT 522-619	22222K 23222K	SR200X13,5 SR200X5,1	H322 H2322	TSNG522 TSNG522	VR522 VR522	L0522 L0522	TA522 TA522	EC522-619 EC522-619
110	SNT 524-620 SNT 524-620	22224K 23224K	SR215X14 SR215X5	H3124 H2324	TSNG524 TSNG524	VR524 VR524	L0524 L0524	TA524 TA524	EC524-620 EC524-620
115	SNT 526 SNT 526	22226K 23226K	SR230X13 SR230X5	H3126 H2326	TSNG526 TSNG526	VR526 VR526	L0526 L0526	TA526 TA526	EC526 EC526
125	SNT 528 SNT 528	22228K 23228K	SR250X15 SR250X5	H3128 H2328	TSNG528 TSNG528	VR528 VR528	L0528 L0528	TA528 TA528	EC528 EC528
135	SNT 530 SNT 530	22230K 23230K	SR270X16,5 SR270X5	H3130 H2330	TSNG530 TSNG530	VR530 VR530	L0530 L0530	TA530 TA530	EC530 EC530
140	SNT 532 SNT 532	22232K 23232K	SR290X17 SR290X5	H3132 H2332	TSNG532 TSNG532	VR532 VR532	L0532 L0532	TA532 TA532	EC532 EC532

[1]Pierścienie ustalające = wymagane 2 szt. dla pozycji ustalonej; sprzedawane po 1 szt. w opakowaniu.
[2]Zestaw tulei wciąganej zawiera tuleję (1 szt.), nakrętkę (1 szt.) oraz podkładkę zabezpieczającą (1 szt.).
[3]Uszczelnienia dwuwargowe oraz pierścienie uszczelniające typu „V" są sprzedawane po 2 szt. w opakowaniu.
[4]Uszczelnienia labiryntowe, takonitowe i pokrywy zamykające są sprzedawane po 1 szt. w opakowaniu.

Seria 500/600 (CIĄG DALSZY)

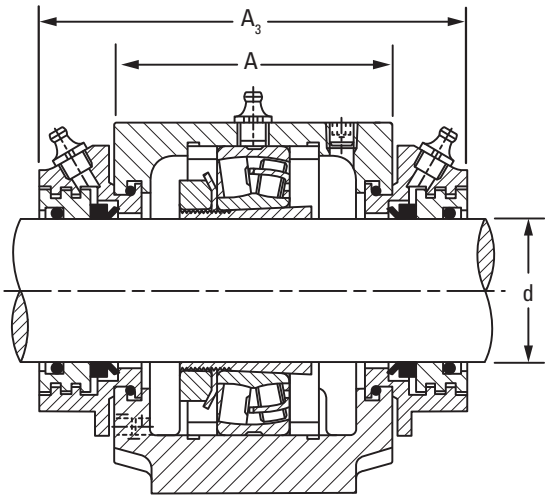

Uszczelnienie takonitowe

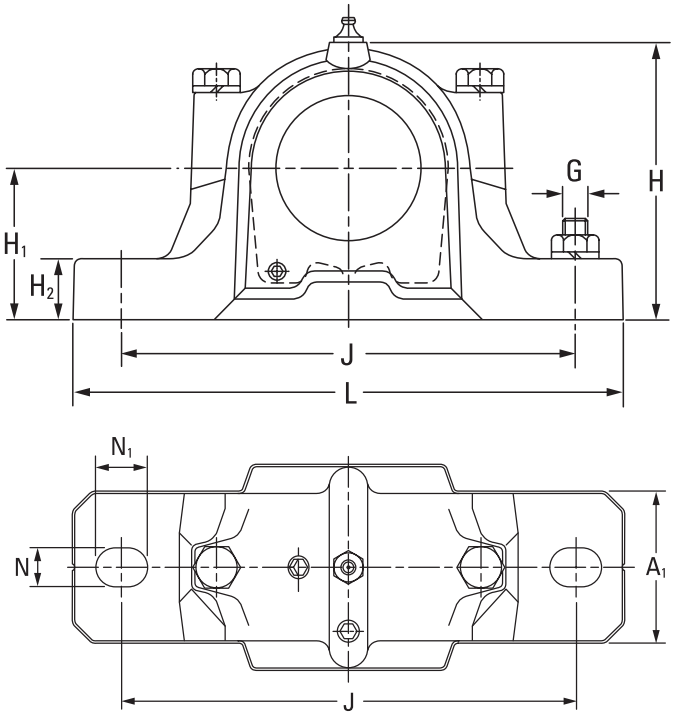

Wymiary oprawy											Wymagane 2 śruby	Masa oprawy
A	A_1	A_2	A_3	H	H_1	H_2	J	L	N	N_1	G	
mm	mm	mm	mm	mm	mm	mm	mm	mm	mm	mm	mm	kg
120	90	138	180	177	95	32	260	315	22	28	20	9,7
145	100	163	220	212	112	35	290	345	22	28	20	14,0
145	100	163	220	212	112	35	290	345	22	28	20	14,0
125	90	143	210	183	95	32	260	320	22	28	20	10,4
160	110	178	235	218	112	40	320	380	26	32	24	17,6
160	110	178	235	218	112	40	320	380	26	32	24	17,6
140	100	158	225	194	100	35	290	345	22	28	20	13,1
140	100	158	225	194	100	35	290	345	22	28	20	13,1
145	100	163	220	212	112	35	290	345	22	28	20	14,0
175	120	191	250	242	125	45	344	410	32	26	24	22,3
175	120	191	250	242	125	45	350	410	26	32	24	22,3
160	110	178	235	218	112	40	320	380	26	32	24	17,6
160	110	178	235	218	112	40	320	380	26	32	24	17,6
185	120	199	260	271	140	45	350	410	26	32	24	26,5
185	120	199	260	271	140	45	350	410	26	32	24	26,5
175	120	191	250	242	125	45	350	410	26	32	24	22,3
175	120	191	250	242	125	45	350	410	26	32	24	22,3
185	120	199	260	271	140	45	350	410	26	32	24	26,5
185	120	199	260	271	140	45	350	410	26	32	24	26,5
190	130	208	265	290	150	50	380	445	28	35	24	34,0
190	130	208	265	290	150	50	380	445	28	35	24	34,0
205	150	223	285	302	150	50	420	500	35	42	30	39,0
205	150	223	285	302	150	50	420	500	35	42	30	39,0
220	160	241	295	323	160	60	450	530	35	42	30	48,0
220	160	241	295	323	160	60	450	530	35	42	30	48,0
235	160	254	315	344	170	60	470	550	35	42	30	54,5
235	160	254	315	344	170	60	470	550	35	42	30	54,5

OPRAWY SNT Z DWOMA OTWORAMI POD ŚRUBY DO ŁOŻYSK KULKOWYCH WAHLIWYCH Z OTWOREM STOŻKOWYM

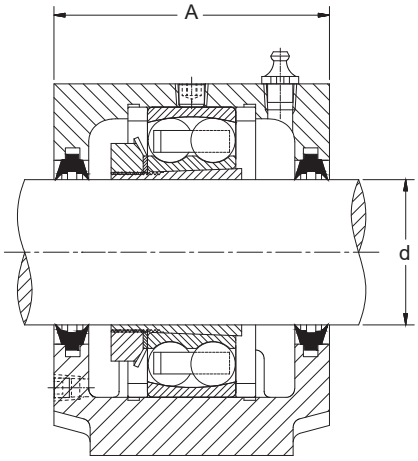

Uszczelnienie dwuwargowe

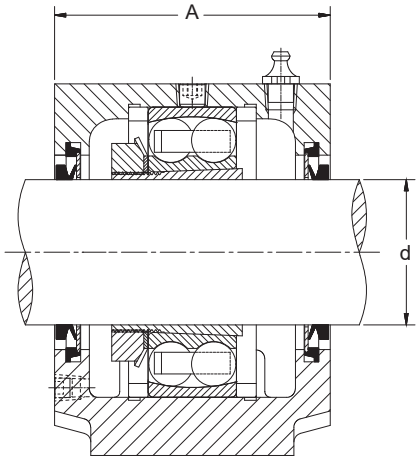

Pierścień typu „V"

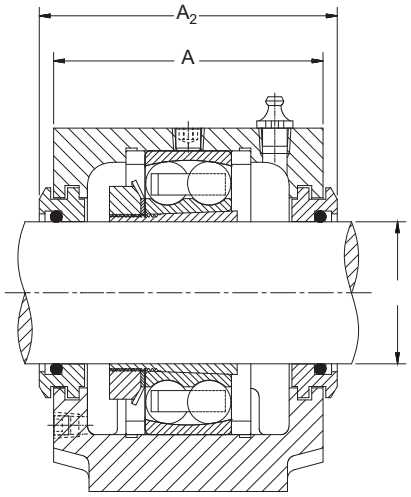

Uszczelnienie labiryntowe

- Każda oprawa zawiera pokrywę, podstawę i śruby mocujące.
- Do smarowania należy używać smarowniczki umieszczonej z boku oprawy.
- Otwory smarowe, przyłącza i korki do opraw do rozmiaru 520-617 mają gwint ⅛ BSPT. Oprawy 522-619 i większe mają gwint ¼ BSPT.
- Pokazane oprawy są wykonane z żeliwa szarego. Aby zamówić oprawy z żeliwa sferoidalnego, do przedrostka należy dodać literę D (np. SNTD 505).

Średnica wału	Oprawa	Łożysko	Pierścienie ustalające[1]	Tuleja wciągana[2]	Uszczelnienie dwuwargowe[3]	Pierścień typu „V"[3]	Uszczelnienie labiryntowe[4]	Uszczelnienie takonitowe[4]	Pokrywa zamykająca[4]
d			średnica zewn. x szer.						
mm									
20	SNT 505	1205KTN1	SR52X5S	H205	TSNG505	VR505	LO505	TA505	EC505
	SNT 505	2205KTN1	SR52X3,5S	H305	TSNG505	VR505	LO505	TA505	EC505
	SNT 506-605	1305KTN1	SR62X7,5S	H305	TSNG605	VR605	LO605	TA605	EC506-605
25	SNT 506-605	1206KTN1	SR62X8S	H206	TSNG506	VR506	LO506	TA506	EC506-605
	SNT 506-605	2206KTN1	SR62X6S	H306	TSNG506	VR506	LO506	TA506	EC506-605
	SNT 507-606	1306KTN1	SR72X7,5S	H306	TSNG606	VR606	LO606	TA606	EC507-606
	SNT 507-606	2306KTN1	SR72X3,5S	H2306	TSNG606	VR606	LO606	TA606	EC507-606
30	SNT 507-606	1207KTN1	SR72X8,5S	H207	TSNG507	VR507	LO507	TA507	EC507-606
	SNT 507-606	2207KTN1	SR72X5,5S	H307	TSNG507	VR507	LO507	TA507	EC507-606
	SNT 508-607	1307KTN1	SR80X9S	H307	TSNG607	VR607	LO607	TA607	EC508-607
	SNT 508-607	2307KTN1	SR80X4S	H2307	TSNG607	VR607	LO607	TA607	EC508-607
35	SNT 508-607	1208KTN1	SR80X10,5S	H208	TSNG508	VR508	LO508	TA508	EC508-607
	SNT 508-607	2208KTN1	SR80X8S	H308	TSNG508	VR508	LO508	TA508	EC508-607
	SNT 510-608	1308KTN1	SR90X9S	H308	TSNG608	VR608	LO608	TA608	EC510-608
	SNT 510-608	2308KTN1	SR90X4S	H2308	TSNG608	VR608	LO608	TA608	EC510-608
40	SNT 509	1209KTN1	SR85X5,5S	H209	TSNG509	VR509	LO509	TA509	EC509
	SNT 509	2209KTN1	SR85X3,5S	H309	TSNG509	VR509	LO509	TA509	EC509
	SNT 511-609	1309KTN1	SR100X9,5S	H309	TSNG609	VR609	LO609	TA609	EC511-609
	SNT 511-609	2309KTN1	SR100X4S	H2309	TSNG609	VR609	LO609	TA609	EC511-609
45	SNT 510-608	1210KTN1	SR90X10,5S	H210	TSNG510	VR510	LO510	TA510	EC510-608
	SNT 510-608	2210KTN1	SR90X9S	H310	TSNG510	VR510	LO510	TA510	EC510-608
	SNT 512-610	1310KTN1	SR110X10,5S	H310	TSNG610	VR610	LO610	TA610	EC512-610
	SNT 512-610	2310KTN1	SR110X4S	H2310	TSNG610	VR610	LO610	TA610	EC512-610
50	SNT 511-609	1211KTN1	SR100X11,5S	H211	TSNG511	VR511	LO511	TA511	EC511-609
	SNT 511-609	2211KTN1	SR100X9,5S	H311	TSNG511	VR511	LO511	TA511	EC511-609
	SNT 513-611	1311KTN1	SR120X11S	H311	TSNG611	VR611	LO611	TA611	EC513-611
	SNT 513-611	2311KTN1	SR120X4S	H2311	TSNG611	VR611	LO611	TA611	EC513-611

[1]Pierścienie ustalające = wymagane 2 szt. dla pozycji ustalonej; sprzedawane po 1 szt. w opakowaniu.
[2]Zestaw tulei wciąganej zawiera tuleję (1 szt.), nakrętkę (1 szt.) oraz podkładkę zabezpieczającą (1 szt.).
[3]Uszczelnienia dwuwargowe oraz pierścienie uszczelniające typu „V" są sprzedawane po 2 szt. w opakowaniu.
[4]Uszczelnienia labiryntowe, takonitowe i pokrywy zamykające są sprzedawane po 1 szt. w opakowaniu.

Seria 500/600

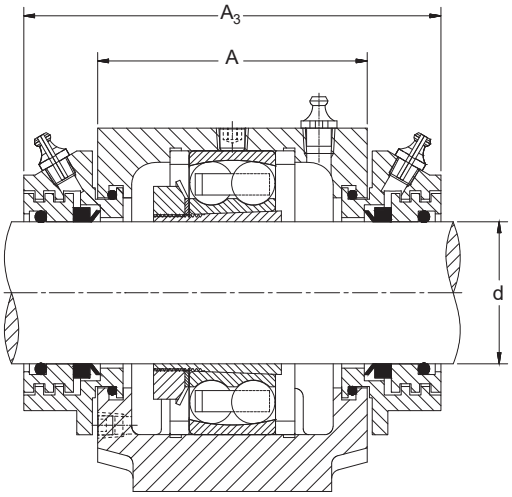

Uszczelnienie takonitowe

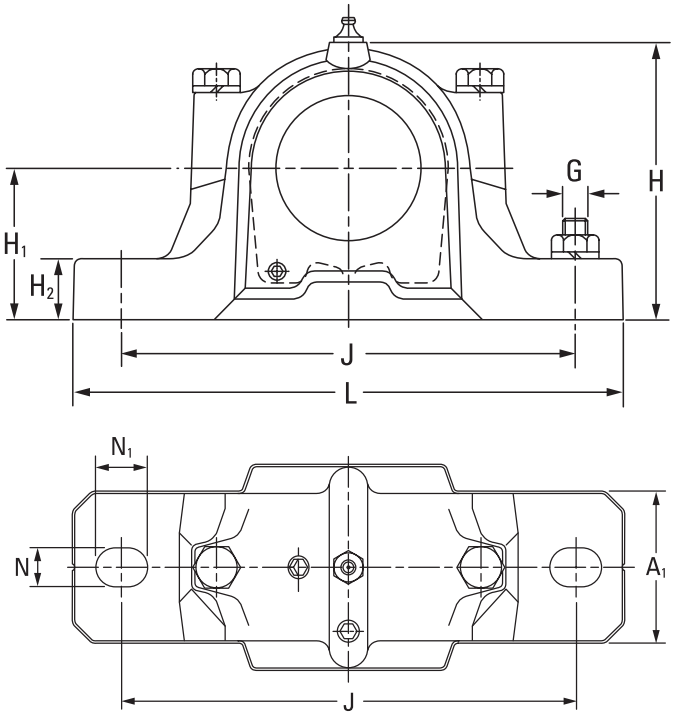

Wymiary oprawy											Wymagane 2 śruby	Masa oprawy
A	A_1	A_2	A_3	H	H_1	H_2	J	L	N	N_1	G	
mm	mm	mm	mm	mm	mm	mm	mm	mm	mm	mm	mm	kg
67	46	80	130	74	40	19	130	165	15	20	12	1,5
67	46	80	130	74	40	19	130	165	15	20	12	1,5
77	52	89	135	89	50	22	150	185	15	20	12	2
77	52	89	135	89	50	22	150	185	15	20	12	2
77	52	89	135	89	50	22	150	185	15	20	12	2
82	52	94	140	93	50	22	150	185	15	20	12	2,2
82	52	94	140	93	50	22	150	185	15	20	12	2,2
82	52	94	140	93	50	22	150	185	15	20	12	2,2
82	52	94	140	93	50	22	150	185	15	20	12	2,2
85	60	97	145	108	60	25	170	205	15	20	12	2,9
85	60	97	145	108	60	25	170	205	15	20	12	2,9
85	60	97	145	108	60	25	170	205	15	20	12	2,9
85	60	97	145	108	60	25	170	205	15	20	12	2,9
90	60	102	150	113	60	25	170	205	15	20	12	3,2
90	60	102	150	113	60	25	170	205	15	20	12	3,2
85	60	97	150	109	60	25	170	205	15	20	12	2,9
85	60	97	150	109	60	25	170	205	15	20	12	2,9
95	70	107	155	128	70	28	210	255	18	24	16	4,5
95	70	107	155	128	70	28	210	255	18	24	16	4,5
90	60	102	150	113	60	25	170	205	15	20	12	3,2
90	60	102	150	113	60	25	170	205	15	20	12	3,2
105	70	117	165	134	70	30	210	255	18	24	16	5,3
105	70	117	165	134	70	30	210	255	18	24	16	5,3
95	70	107	155	128	70	28	210	255	18	24	16	4,5
95	70	107	155	128	70	28	210	255	18	24	16	4,5
110	80	122	170	150	80	30	230	275	18	24	16	6,6
110	80	122	170	150	80	30	230	275	18	24	16	6,6

Ciąg dalszy na następnej stronie.

OPRAWY SNT Z DWOMA OTWORAMI POD ŚRUBY DO ŁOŻYSK KULKOWYCH WAHLIWYCH Z OTWOREM STOŻKOWYM

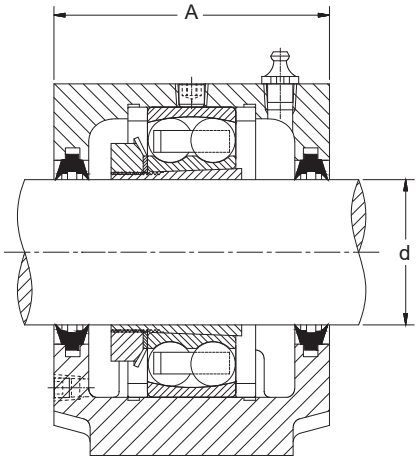

Uszczelnienie dwuwargowe

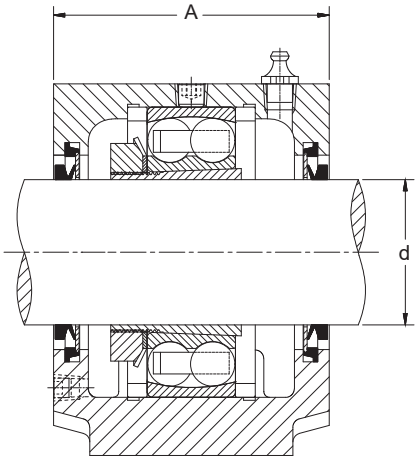

Pierścień typu „V"

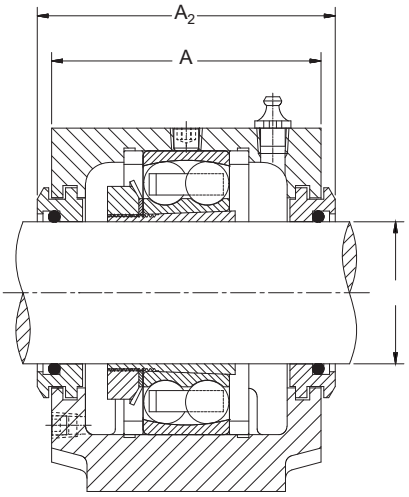

Uszczelnienie labiryntowe

Ciąg dalszy z poprzedniej strony.

Średnica wału	Oprawa	Łożysko	Pierścienie ustalające[1]	Tuleja wciągana[2]	Uszczelnienie dwuwargowe[3]	Pierścień typu „V"[3]	Uszczelnienie labiryntowe[4]	Uszczelnienie takonitowe[4]	Pokrywa zamykająca[4]
d			średnica zewn. x szer.						
mm									
55	SNT 512-610	1212KTN1	SR110X13S	H212	TSNG512	VR512	LO512	TA512	EC512-610
	SNT 512-610	2212KTN1	SR110X10S	H312	TSNG512	VR512	LO512	TA512	EC512-610
	SNT 515-612	1312KTN1	SR130X12,5S	H312	TSNG612	VR612	LO612	TA612	EC515-612
	SNT 515-612	2312KTN1	SR130X5S	H2312	TSNG612	VR612	LO612	TA612	EC515-612
60	SNT 513-611	1213KTN1	SR120X14S	H213	TSNG513	VR513	LO513	TA513	EC513-611
	SNT 513-611	2213KTN1	SR120X10S	H313	TSNG513	VR513	LO513	TA513	EC513-611
	SNT 516-613	1313KTN1	SR140X12,5S	H313	TSNG613	VR613	LO613	TA613	EC516-613
	SNT 516-613	2313KTN1	SR140X5S	H2313	TSNG613	VR613	LO613	TA613	EC516-613
65	SNT 515-612	2215KTN1	SR130X12,5S	H315	TSNG515	VR515	LO515	TA515	EC515-612
70	SNT 516-613	2216KTN1	SR140X12,5S	H316	TSNG516	VR516	LO516	TA516	EC516-613
80	SNT 518-615	2218KTN1	SR160X12,5S	H318	TSNG518	VR518	LO518	TA518	EC518-615

[1]Pierścienie ustalające = wymagane 2 szt. dla pozycji ustalonej; sprzedawane po 1 szt. w opakowaniu.
[2]Zestaw tulei wciąganej zawiera tuleję (1 szt.), nakrętkę (1 szt.) oraz podkładkę zabezpieczającą (1 szt.).
[3]Uszczelnienia dwuwargowe oraz pierścienie uszczelniające typu „V" są sprzedawane po 2 szt. w opakowaniu.
[4]Uszczelnienia labiryntowe, takonitowe i pokrywy zamykające są sprzedawane po 1 szt. w opakowaniu.

Seria 500/600 (CIĄG DALSZY)

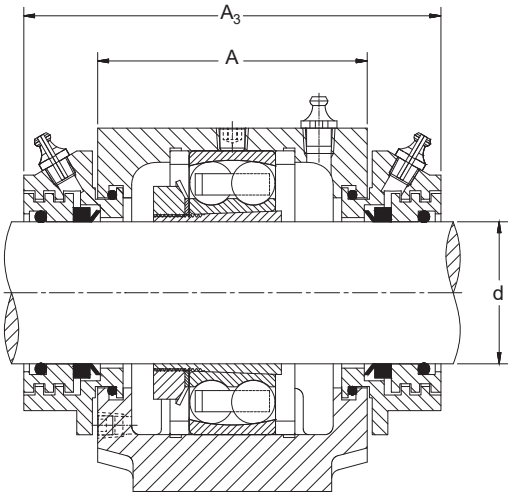

Uszczelnienie takonitowe

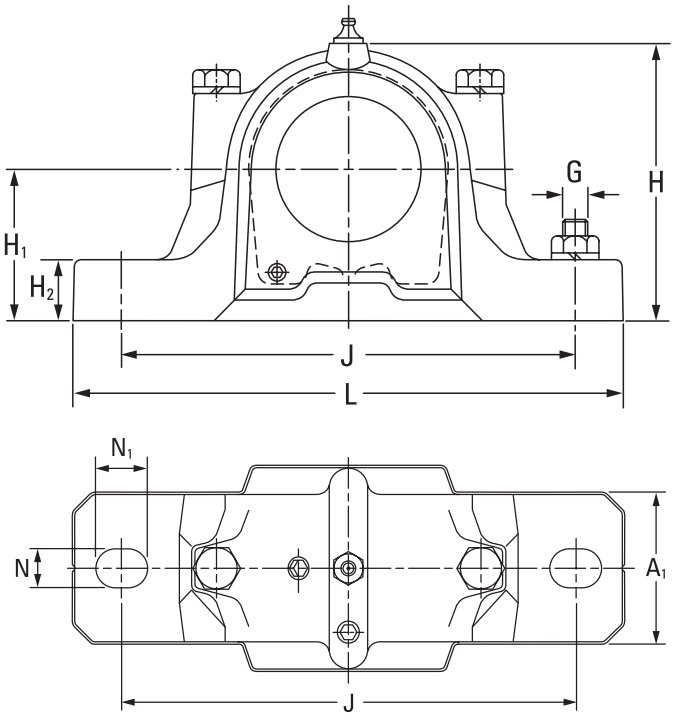

Wymiary oprawy											Wymagane 2 śruby	Masa oprawy
A	A_1	A_2	A_3	H	H_1	H_2	J	L	N	N_1	G	
mm	**mm**	**mm**	**mm**	**mm**	**mm**	**mm**	**mm**	**mm**	**mm**	**mm**	**mm**	**kg**
105	**70**	**117**	**165**	**134**	**70**	**30**	**210**	**255**	**18**	**24**	**16**	**5,3**
105	**70**	**117**	**165**	**134**	**70**	**30**	**210**	**255**	**18**	**24**	**16**	**5,3**
115	**80**	**127**	**175**	**156**	**80**	**30**	**230**	**280**	**18**	**24**	**16**	**6,9**
115	**80**	**127**	**175**	**156**	**80**	**30**	**230**	**280**	**18**	**24**	**16**	**6,9**
110	**80**	**122**	**170**	**150**	**80**	**30**	**230**	**275**	**18**	**24**	**16**	**6,6**
110	**80**	**122**	**170**	**150**	**80**	**30**	**230**	**275**	**18**	**24**	**16**	**6,6**
120	**90**	**138**	**180**	**177**	**95**	**32**	**260.5**	**315**	**22**	**28**	**20**	**9,7**
120	**90**	**138**	**180**	**177**	**95**	**32**	**260.5**	**315**	**22**	**28**	**20**	**9,7**
115	**80**	**127**	**175**	**156**	**80**	**30**	**230**	**280**	**18**	**24**	**16**	**6,9**
120	**90**	**138**	**180**	**177**	**95**	**32**	**260.5**	**315**	**22**	**28**	**20**	**9,7**
140	**100**	**158**	**225**	**194**	**100**	**35**	**290.5**	**345**	**22**	**28**	**20**	**13,1**

OPRAWY FSNT Z CZTEREMA OTWORAMI DO ŁOŻYSK Z OTWOREM STOŻKOWYM

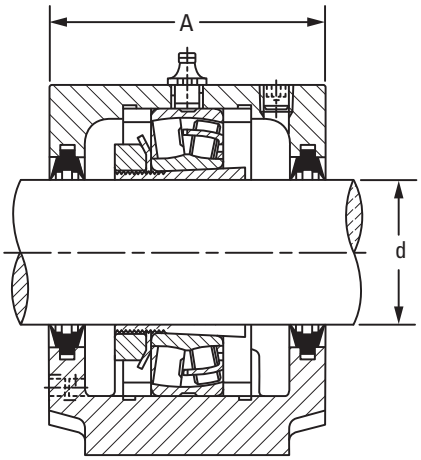

Uszczelnienie dwuwargowe

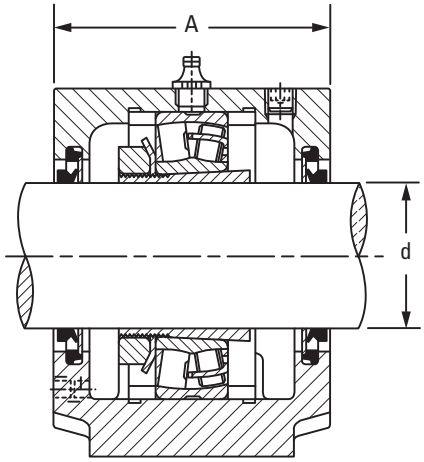

Pierścień typu „V"

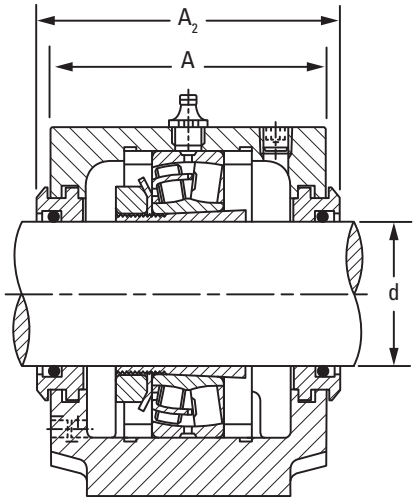

Uszczelnienie labiryntowe

- Każda oprawa zawiera pokrywę, podstawę i śruby mocujące.
- Oprawy posiadają otwór smarowniczy dla montażu smarowniczki lub centralnego układu smarowania. Aby zamówić łożysko z rowkiem i otworami smarowniczymi do numeru łożyska należy dodać przyrostek W33.
- Wszystkie oprawy do rozmiaru 520-617 posiadają otwór smarowniczy z gwintem 1⁄8 BSPT. Oprawy 522-619 i większe posiadają gwint ¼ BSPT.
- Pokazane układy są wykonane z żeliwa szarego. Aby zamówić oprawy z żeliwa sferoidalnego, do przedrostka należy dodać literę D (np. FSNTD 511-609).

Średnica wału	Oprawa	Łożysko	Pierścienie ustalające[1]	Tuleja wciągana[2]	Uszczelnienie dwuwargowe[3]	Pierścień typu „V"[3]	Uszczelnienie labiryntowe[4]	Uszczelnienie takonitowe[4]	Pokrywa zamykająca[4]
d			średnica zewn. x szer.						
mm									
40	FSNT 511-609 FSNT 511-609	21309K 22309K	SR100X9,5 SR100X4	H309 H2309	TSNG609 TSNG609	VR609 VR609	LO609 LO609	TA609 TA609	EC511-609 EC511-609
45	FSNT 512-610 FSNT 512-610	21310K 22310K	SR110X10,5 SR110X4	H310 H2310	TSNG610 TSNG610	VR610 VR610	LO610 LO610	TA610 TA610	EC512-610 EC512-610
50	FSNT 511-609 FSNT 513-611 FSNT 513-611	22211K 21311K 22311K	SR100X9,5 SR120X11 SR120X4	H311 H311 H2311	TSNG511 TSNG611 TSNG611	VR511 VR611 VR611	LO511 LO611 LO611	TA511 TA611 TA611	EC511-609 EC513-611 EC513-611
55	FSNT 512-610 FSNT 515-612 FSNT 515-612	22212K 21312K 22312K	SR110X10 SR130X12,5 SR130X5	H312 H312 H2312	TSNG512 TSNG612 TSNG612	VR512 VR612 VR612	LO512 LO612 LO612	TA512 TA612 TA612	EC512-610 EC515-612 EC515-612
60	FSNT 513-611 FSNT 516-613 FSNT 516-613	22213K 21313K 22313K	SR120X10 SR140X12,5 SR140X5	H313 H313 H2313	TSNG513 TSNG613 TSNG613	VR513 VR613 VR613	LO513 LO613 LO613	TA513 TA613 TA613	EC513-611 EC516-613 EC516-613
65	FSNT 515-612 FSNT 518-615 FSNT 518-615	22215K 21315K 22315K	SR130X12,5 SR160X14 SR160X5	H315 H315 H2315	TSNG515 TSNG615 TSNG615	VR515 VR615 VR615	LO515 LO615 LO615	TA515 TA615 TA615	EC515-612 EC518-615 EC518-615
70	FSNT 516-613 FSNT 519-616 FSNT 519-616	22216K 21316K 22316K	SR140X12,5 SR170X14,5 SR170X5	H316 H316 H2316	TSNG516 TSNG616 TSNG616	VR516 VR616 VR616	LO516 LO616 LO616	TA516 TA616 TA616	EC516-613 EC519-616 EC519-616
75	FSNT 517 FSNT 520-617 FSNT 520-617	22217K 21317K 22317K	SR150X12,5 SR180X14,5 SR180X5	H317 H317 H2317	TSNG517 TSNG617 TSNG617	VR517 VR617 VR617	LO517 LO617 LO617	TA517 TA617 TA617	EC517 EC520-617 EC520-617

[1]Pierścienie ustalające = wymagane 2 szt. dla pozycji ustalonej; sprzedawane po 1 szt. w opakowaniu.
[2]Zestaw tulei wciąganej zawiera tuleję (1 szt.), nakrętkę (1 szt.) oraz podkładkę zabezpieczającą (1 szt.).
[3]Uszczelnienia dwuwargowe oraz pierścienie uszczelniające typu „V" są sprzedawane po 2 szt. w opakowaniu.
[4]Uszczelnienia labiryntowe, takonitowe i pokrywy zamykające są sprzedawane po 1 szt. w opakowaniu.

Seria 500/600

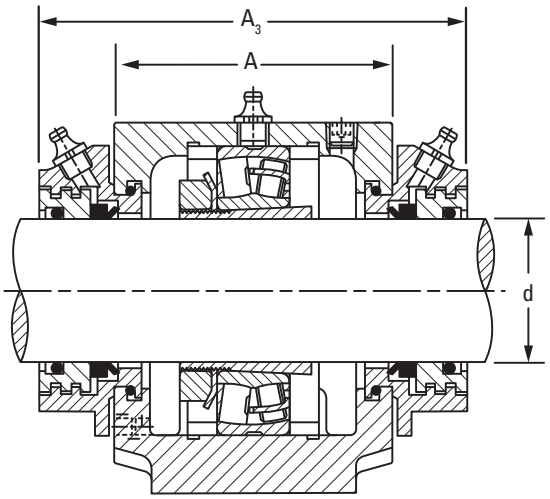

Uszczelnienie takonitowe

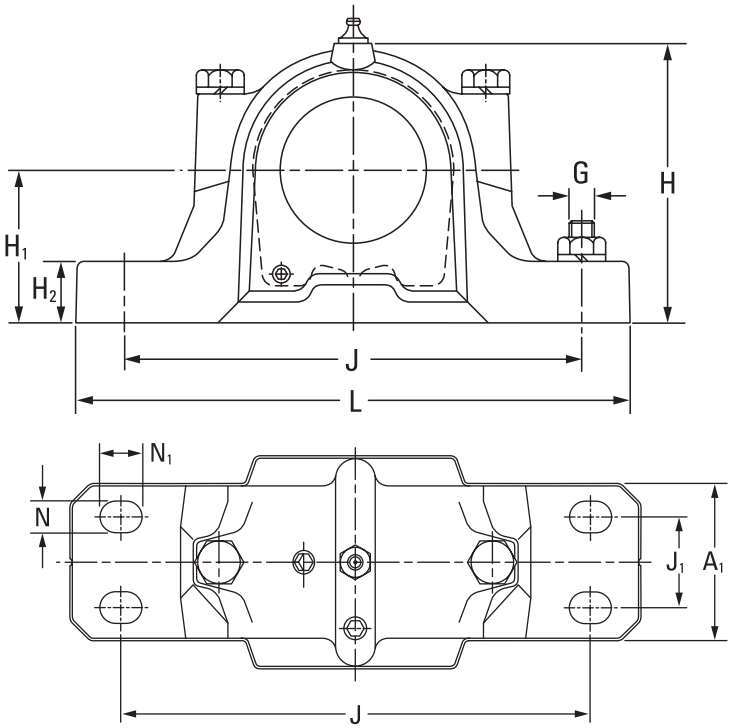

Wymiary oprawy												Wymagane 4 śruby	Masa oprawy
A	A_1	A_2	A_3	H	H_1	H_2	J	J_1	L	N	N_1	G	
mm	mm	mm	mm	mm	mm	mm	mm	mm	mm	mm	mm	mm	kg
95	70	107	155	128	70	28	210	35	255	15	20	12	4,5
95	70	107	155	128	70	28	210	35	255	15	20	12	4,5
105	70	117	165	134	70	30	210	35	255	15	20	12	5,3
105	70	117	165	134	70	30	210	35	255	15	20	12	5,3
95	70	107	155	128	70	28	210	35	255	15	20	12	4,5
110	80	122	170	150	80	30	230	40	275	15	20	12	6,6
110	80	122	170	150	80	30	230	40	275	15	20	12	6,6
105	70	117	165	134	70	30	210	35	255	15	20	12	5,3
115	80	127	175	156	80	30	230	40	280	15	20	12	6,9
115	80	127	175	156	80	30	230	40	280	15	20	12	6,9
110	80	122	170	150	80	30	230	40	275	15	20	12	6,6
120	90	138	180	177	95	32	260	50	315	18	24	16	9,7
120	90	138	180	177	95	32	260	50	315	18	24	16	9,7
115	80	127	175	156	80	30	230	40	280	15	20	12	6,9
140	100	158	225	194	100	35	290	50	345	18	24	16	13,1
140	100	158	225	194	100	35	290	50	345	18	24	16	13,1
120	90	138	180	177	95	32	260	50	315	18	24	16	9,7
145	100	163	220	212	112	35	290	50	345	18	24	16	14,0
145	100	163	220	212	112	35	290	50	345	18	24	16	14,0
125	90	143	210	183	95	32	260	50	320	18	24	16	10,4
160	110	178	235	218	112	40	320	60	380	18	24	16	17,6
160	110	178	235	218	112	40	320	60	380	18	24	16	17,6

Ciąg dalszy na następnej stronie.

OPRAWY FSNT Z CZTEREMA OTWORAMI DO ŁOŻYSK Z OTWOREM STOŻKOWYM

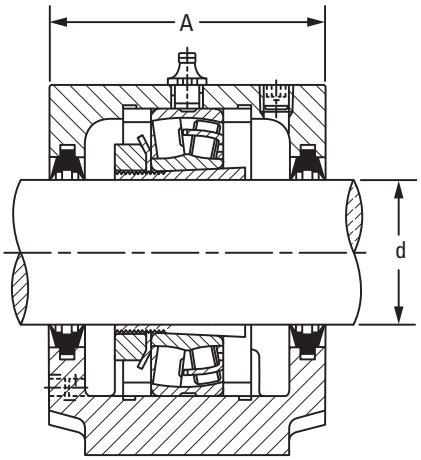

Uszczelnienie dwuwargowe

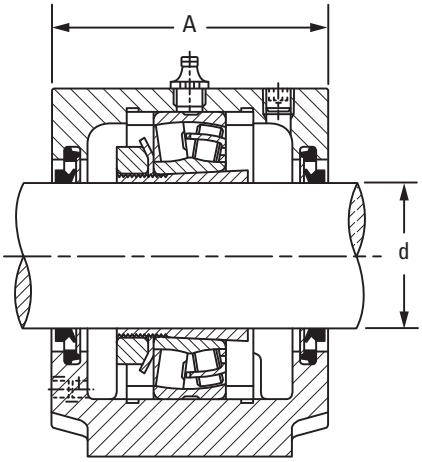

Pierścień typu „V"

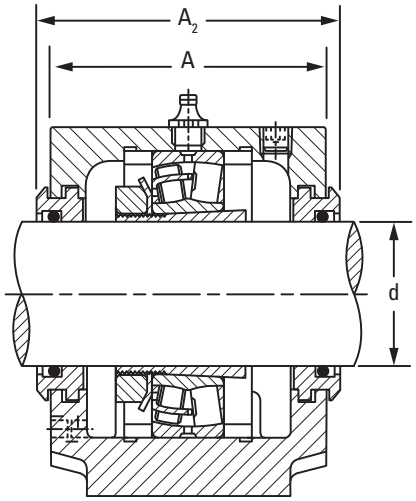

Uszczelnienie labiryntowe

Ciąg dalszy z poprzedniej strony.

Średnica wału	Oprawa	Łożysko	Pierścienie ustalające[1]	Tuleja wciągana[2]	Uszczelnienie dwuwargowe[3]	Pierścień typu „V"[3]	Uszczelnienie labiryntowe[4]	Uszczelnienie takonitowe[4]	Pokrywa zamykająca[4]
d			średnica zewn. x szer.						
mm									
80	FSNT 518-615 FSNT 518-615	22218K 23218K	SR160X12,5 SR160X6,25	H318 H2318	TSNG518 TSNG518	VR518 VR518	L0518 L0518	TA518 TA518	EC518-615 EC518-615
85	FSNT 519-616 FSNT 522-619 FSNT 522-619	22219K 21319K 22319K	SR170X12,5 SR200X17,5 SR200X6,5	H319 H319 H2319	TSNG519 TSNG619 TSNG619	VR519 VR619 VR619	L0519 L0619 L0619	TA519 TA619 TA619	EC519-616 EC522-619 EC522-619
90	FSNT 520-617 FSNT 520-617 FSNT 524-620 FSNT 524-620	22220K 23220K 21320K 22320K	SR180X12 SR180X4,85 SR215X19,5 SR215X6,5	H320 H2320 H320 H2320	TSNG520 TSNG520 TSNG620 TSNG620	VR520 VR520 VR620 VR620	L0520 L0520 L0620 L0620	TA520 TA520 TA620 TA620	EC520-617 EC520-617 EC524-620 EC524-620
100	FSNT 522-619 FSNT 522-619	22222K 23222K	SR200X13,5 SR200X5,1	H322 H2322	TSNG522 TSNG522	VR522 VR522	L0522 L0522	TA522 TA522	EC522-619 EC522-619
110	FSNT 524-620 FSNT 524-620	22224K 23224K	SR215X14 SR215X5	H3124 H2324	TSNG524 TSNG524	VR524 VR524	L0524 L0524	TA524 TA524	EC524-620 EC524-620
115	FSNT 526 FSNT 526	22226K 23226K	SR230X13 SR230X5	H3126 H2326	TSNG526 TSNG526	VR526 VR526	L0526 L0526	TA526 TA526	EC526 EC526
125	FSNT 528 FSNT 528	22228K 23228K	SR250X15 SR250X5	H3128 H2328	TSNG528 TSNG528	VR528 VR528	L0528 L0528	TA528 TA528	EC528 EC528
135	FSNT 530 FSNT 530	22230K 23230K	SR270X16,5 SR270X5	H3130 H2330	TSNG530 TSNG530	VR530 VR530	L0530 L0530	TA530 TA530	EC530 EC530
140	FSNT 532 FSNT 532	22232K 23232K	SR290X17 SR290X5	H3132 H2332	TSNG532 TSNG532	VR532 VR532	L0532 L0532	TA532 TA532	EC532 EC532

[1]Pierścienie ustalające = wymagane 2 szt. dla pozycji ustalonej; sprzedawane po 1 szt. w opakowaniu.
[2]Zestaw tulei wciąganej zawiera tuleję (1 szt.), nakrętkę (1 szt.) oraz podkładkę zabezpieczającą (1 szt.).
[3]Uszczelnienia dwuwargowe oraz pierścienie uszczelniające typu „V" są sprzedawane po 2 szt. w opakowaniu.
[4]Uszczelnienia labiryntowe, takonitowe i pokrywy zamykające są sprzedawane po 1 szt. w opakowaniu.

Seria 500/600 (CIĄG DALSZY)

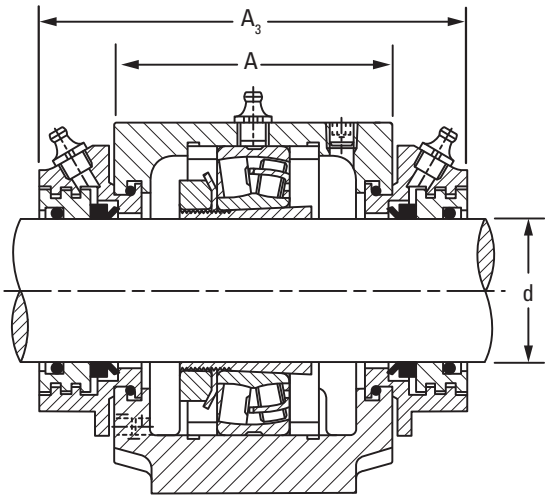

Uszczelnienie takonitowe

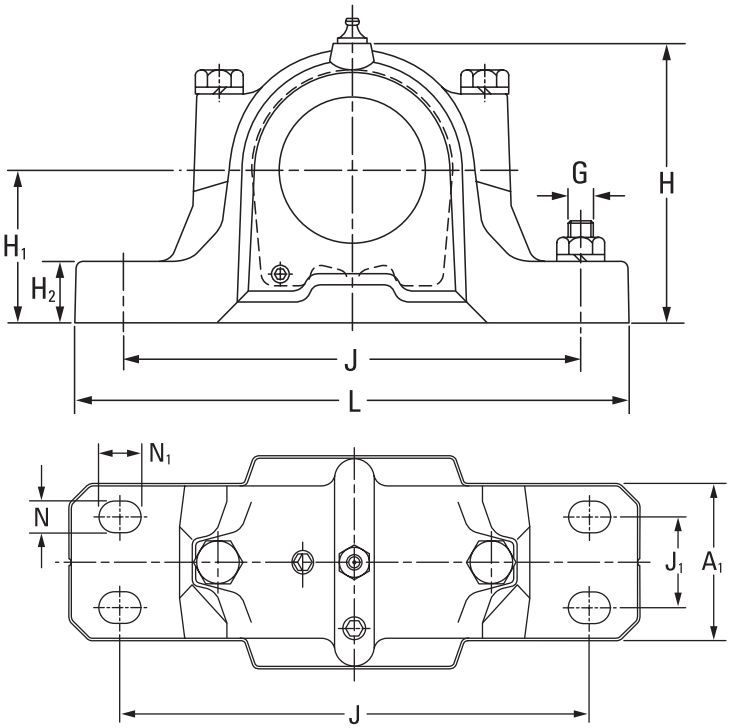

Wymiary oprawy												Wymagane 4 śruby	Masa oprawy
A	A_1	A_2	A_3	H	H_1	H_2	J	J_1	L	N	N_1	G	
mm	mm	mm	mm	mm	mm	mm	mm	mm	mm	mm	mm	mm	kg
140	100	158	225	194	100	35	290	50	345	18	24	16	13,1
140	100	158	225	194	100	35	290	50	345	18	24	16	13,1
145	100	163	220	212	112	35	290	50	345	18	24	16	14,0
175	120	191	250	242	125	45	350	70	410	18	24	16	22,3
175	120	191	250	242	125	45	350	70	410	18	24	16	22,3
160	110	178	235	218	112	40	320	60	380	18	24	16	17,6
160	110	178	235	218	112	40	320	60	380	18	24	16	17,6
185	120	199	260	271	140	45	350	70	410	18	24	16	26,5
185	120	199	260	271	140	45	350	70	410	18	24	16	26,5
175	120	191	250	242	125	45	350	70	410	18	24	16	22,3
175	120	191	250	242	125	45	350	70	410	18	24	16	22,3
185	120	199	260	271	140	45	350	70	410	18	24	16	26,5
185	120	199	260	271	140	45	350	70	410	18	24	16	26,5
190	130	208	265	290	150	50	380	70	445	22	28	20	34,0
190	130	208	265	290	150	50	380	70	445	22	28	20	34,0
205	150	223	285	302	150	50	420	80	500	26	32	24	39,0
205	150	223	285	302	150	50	420	80	500	26	32	24	39,0
220	160	241	295	323	160	60	450	90	530	26	32	24	48,0
220	160	241	295	323	160	60	450	90	530	26	32	24	48,0
235	160	254	315	344	170	60	470	90	550	26	32	24	54,5
235	160	254	315	344	170	60	470	90	550	26	32	24	54,5

OPRAWY FSNT Z CZTEREMA OTWORAMI POD ŚRUBY DO ŁOŻYSK KULKOWYCH WAHLIWYCH Z OTWOREM STOŻKOWYM

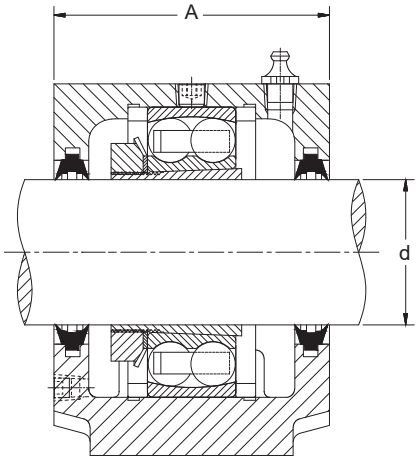

Uszczelnienie dwuwargowe

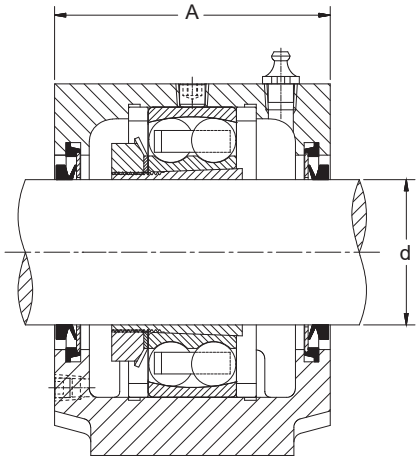

Pierścień typu „V"

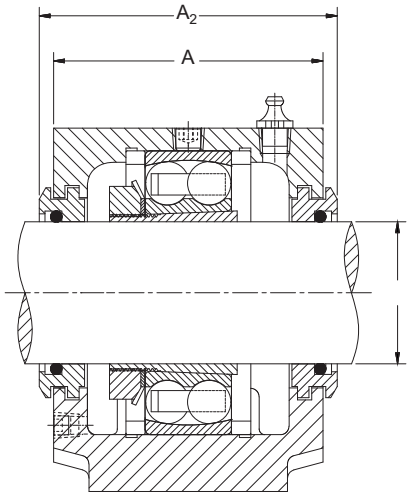

Uszczelnienie labiryntowe

- Każda oprawa zawiera pokrywę, podstawę i śruby mocujące.
- Do smarowania należy używać smarowniczki umieszczonej z boku oprawy.
- Otwory smarowe, przyłącza i korki do opraw do rozmiaru 520-617 mają gwint ⅛ BSPT. Oprawy 522-619 i większe mają gwint ¼ BSPT.
- Pokazane zespoły są wykonane z żeliwa szarego. Aby zamówić oprawy z żeliwa sferoidalnego, do przedrostka należy dodać literę D (np. FSNTD 511-609)."

Średnica wału	Oprawa	Łożysko	Pierścienie ustalające[1]	Tuleja wciągana[2]	Uszczelnienie dwuwargowe[3]	Pierścień typu „V"[3]	Uszczelnienie labiryntowe[4]	Uszczelnienie takonitowe[4]	Pokrywa zamykająca[4]
d			średnica zewn. x szer.						
mm									
40	FSNT 511-609	1309KTN1-C3	SR100X9,5S	H309	TSNG609	VR609	L0609	TA609	EC511-609
	FSNT 511-609	2309KTN1-C3	SR100X4S	H2309	TSNG609	VR609	L0609	TA609	EC511-609
45	FSNT 512-610	1310KTN1-C3	SR110X10,5S	H310	TSNG610	VR610	L0610	TA610	EC512-610
	FSNT 512-610	2310KTN1-C3	SR110X4S	H2310	TSNG610	VR610	L0610	TA610	EC512-610
50	FSNT 511-609	1211KTN1-C3	SR100X11,5S	H211	TSNG511	VR511	L0511	TA511	EC511-609
	FSNT 511-609	2211KTN1-C3	SR100X9,5S	H311	TSNG511	VR511	L0511	TA511	EC511-609
	FSNT 513-611	1311KTN1-C3	SR120X11S	H311	TSNG611	VR611	L0611	TA611	EC513-611
	FSNT 513-611	2311KTN1-C3	SR120X4S	H2311	TSNG611	VR611	L0611	TA611	EC513-611
55	FSNT 512-610	1212KTN1-C3	SR110X13S	H212	TSNG512	VR512	L0512	TA512	EC512-610
	FSNT 512-610	2212KTN1-C3	SR110X10S	H312	TSNG512	VR512	L0512	TA512	EC512-610
	FSNT 515-612	1312KTN1-C3	SR130X12,5S	H312	TSNG612	VR612	L0612	TA612	EC515-612
	FSNT 515-612	2312KTN1-C3	SR130X5S	H2312	TSNG612	VR612	L0612	TA612	EC515-612
60	FSNT 513-611	1213KTN1	SR120X14S	H213	TSNG513	VR513	L0513	TA513	EC513-611
	FSNT 513-611	2213KTN1-C3	SR120X10S	H313	TSNG513	VR513	L0513	TA513	EC513-611
	FSNT 516-613	1313KTN1-C3	SR140X12,5S	H313	TSNG613	VR613	L0613	TA613	EC516-613
	FSNT 516-613	2313KTN1-C3	SR140X5S	H2313	TSNG613	VR613	L0613	TA613	EC516-613
65	FSNT 515-612	2215KTN1-C3	SR130X12,5S	H315	TSNG515	VR515	L0515	TA515	EC515-612
70	FSNT 516-613	2216KTN1-C3	SR140X12,5S	H316	TSNG516	VR516	L0516	TA516	EC516-613
80	FSNT 518-615	2218KTN1-C3	SR160X12,5S	H318	TSNG518	VR518	L0518	TA518	EC518-615

[1]Pierścienie ustalające = wymagane 2 szt. dla pozycji ustalonej; sprzedawane po 1 szt. w opakowaniu.
[2]Zestaw tulei wciąganej zawiera tuleję (1 szt.), nakrętkę (1 szt.) oraz podkładkę zabezpieczającą (1 szt.).
[3]Uszczelnienia dwuwargowe oraz pierścienie uszczelniające typu „V" są sprzedawane po 2 szt. w opakowaniu.
[4]Uszczelnienia labiryntowe, takonitowe i pokrywy zamykające są sprzedawane po 1 szt. w opakowaniu.

Seria 500/600

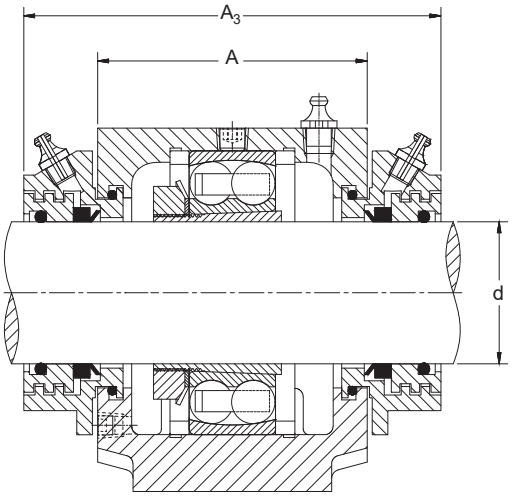

Uszczelnienie takonitowe

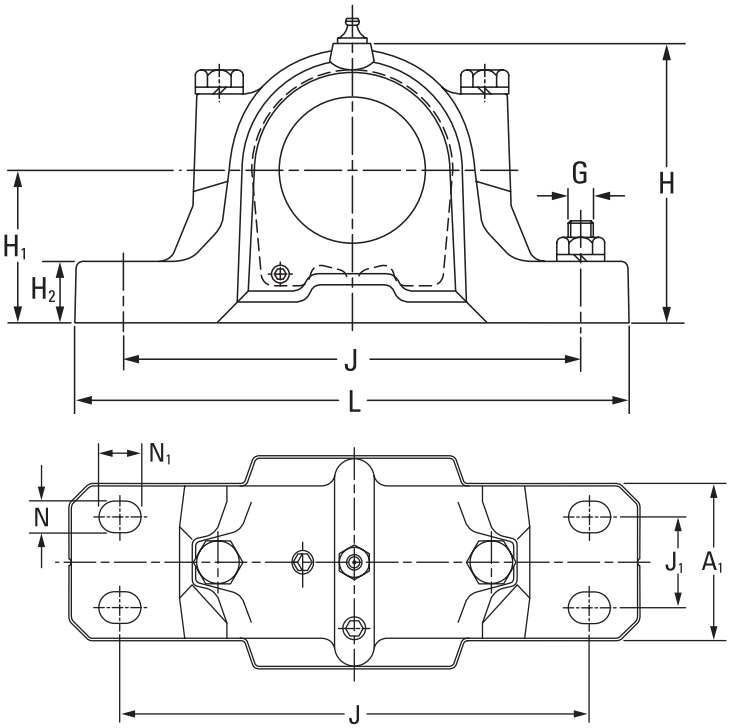

Wymiary oprawy												Wymagane 4 śruby	Masa oprawy
A	A_1	A_2	A_3	H	H_1	H_2	J	J_1	L	N	N_1	G	
mm	mm	mm	mm	mm	mm	mm	mm	mm	mm	mm	mm	mm	kg
95	70	107	155	128	70	28	210	255	18	24	16	4,5	4,5
95	70	107	155	128	70	28	210	255	18	24	16	4,5	4,5
105	70	117	165	134	70	30	210	255	18	24	16	5,3	5,3
105	70	117	165	134	70	30	210	255	18	24	16	5,3	5,3
95	70	107	155	128	70	28	210	255	18	24	16	4,5	4,5
95	70	107	155	128	70	28	210	255	18	24	16	4,5	6,6
110	80	122	170	150	80	30	230	275	18	24	16	6,6	
110	80	122	170	150	80	30	230	275	18	24	16	6,6	6,6
105	70	117	165	134	70	30	210	255	18	24	16	5,3	5,3
105	70	117	165	134	70	30	210	255	18	24	16	5,3	6,9
115	80	127	175	156	80	30	230	280	18	24	16	6,9	
115	80	127	175	156	80	30	230	280	18	24	16	6,9	6,9
110	80	122	170	150	80	30	230	275	18	24	16	6,6	6,6
110	80	122	170	150	80	30	230	275	18	24	16	6,6	
120	90	138	180	177	95	32	260.5	315	22	28	20	9,7	9,7
120	90	138	180	177	95	32	260.5	315	22	28	20	9,7	9,7
115	80	127	175	156	80	30	230	280	18	24	16	6,9	6,9
120	90	138	180	177	95	32	260.5	315	22	28	20	9,7	9,7
140	100	158	225	194	100	35	290.5	345	22	28	20	13,1	10,4

OPRAWY SNT Z DWOMA OTWORAMI DO ŁOŻYSK Z OTWOREM WALCOWYM

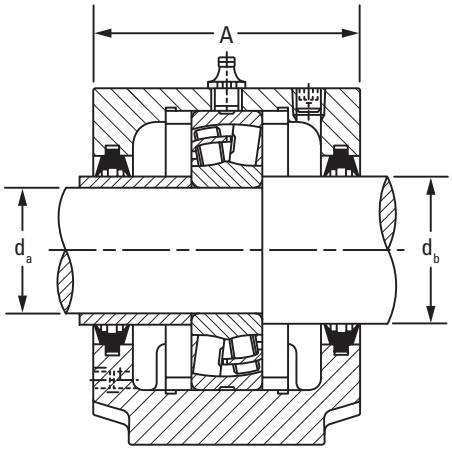

Uszczelnienie dwuwargowe

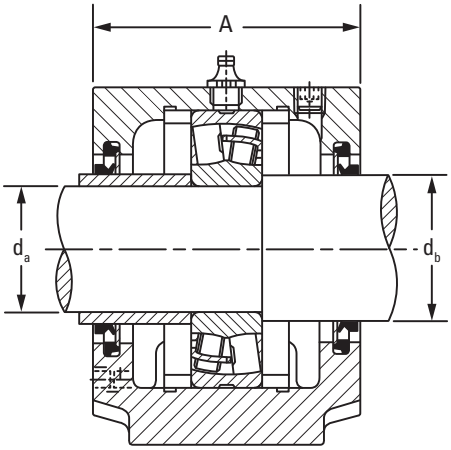

Pierścień typu „V"

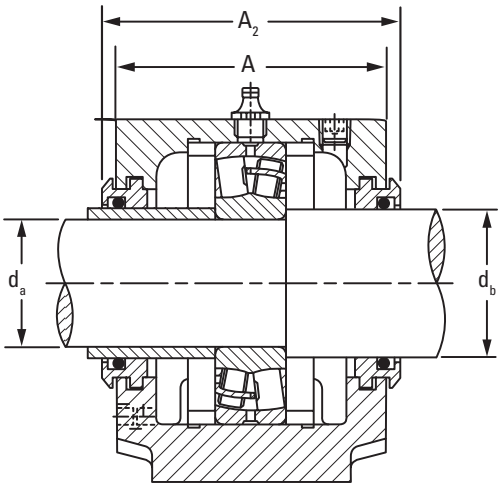

Uszczelnienie labiryntowe

- Każda oprawa zawiera pokrywę, podstawę i śruby mocujące.
- Oprawy posiadają otwór smarowniczy dla montażu smarowniczki lub centralnego układu smarowania. Aby zamówić łożysko z rowkiem i otworami smarowniczymi do numeru łożyska należy dodać przyrostek W33.
- Wszystkie oprawy do rozmiaru 520-617 posiadają otwór smarowniczy z gwintem 1⁄8 BSPT. Oprawy 522-619 i większe posiadają gwint ¼ BSPT.
- Pokazane układy są wykonane z żeliwa szarego. Aby zamówić oprawy z żeliwa sferoidalnego, do przedrostka należy dodać literę D (np. SNTD 205).
- Tuleja pod uszczelnienie na wale o średnicy d_a musi zostać dostarczona przez klienta i mieć średnicę zewnętrzną d_b.

Średnica wału		Oprawa	Łożysko	Pierścienie ustalające[1]	Uszczelnienie dwuwargowe[2]	Pierścień typu „V"[2]	Uszczelnienie labiryntowe[3]	Pokrywa zamykająca[3]
d_a	d_b			średnica zewn. x szer.				
mm	**mm**							
25	**30**	SNT 205 SNT 206-305	22205 21305	SR52X3,5 SR62X7,5	TSNG205 TSNG507-305	– VR305	L0205 L0305	EC506-605 EC507-606
30	**35**	SNT 206-305 SNT 507-606	22206 21306	SR62X6 SR72X7,5	TSNG306-206 TSNG306-206	VR206 VR306	L0206 L0306	EC507-606 EC507-606
35	**45**	SNT 207 SNT 208-307	22207 21307	SR72X5,5 SR80X9	TSNG207 TSNG510-307	VR207 VR307	L0207 L0307	EC509 EC510-608
40	**50**	SNT 208-307 SNT 510-608 SNT 510-608	22208 21308 22308	SR80X8 SR90X9 SR90X4	TSNG308-208 TSNG308-208 TSNG308-208	VR208 VR308 VR308	L0208 L0308 L0308	EC510-608 EC510-608 EC510-608
45	**55**	SNT 209 SNT 511-609 SNT 511-609	22209 21309 22309	SR85X3,5 SR100X9,5 SR100X4	TSNG309-209 TSNG309-209 TSNG309-209	VR209 VR309 VR309	L0209 L0309 L0309	EC511-609 EC511-609 EC511-609
50	**60**	SNT 210 SNT 512–610 SNT 512–610	22210 21310 22310	SR90X9 SR110X10,5 SR110X4	TSNG310-210 TSNG310-210 TSNG310-210	VR210 VR310 VR310	L0210 L0310 L0310	EC512-610 EC512-610 EC512-610
55	**65**	SNT 211 SNT 513-611 SNT 513-611	22211 21311 22311	SR100X9,5 SR120X11 SR120X4	TSNG311-211 TSNG311-211 TSNG311-211	VR211 VR311 VR311	L0211 L0311 L0311	EC513-611 EC513-611 EC513-611
60	**70**	SNT 212 SNT 515-612 SNT 515-612	22212 21312 22312	SR110X10 SR130X12,5 SR130X5	TSNG312-212 TSNG312-212 TSNG312-212	VR212 VR312 VR312	L0212 L0312 L0312	EC515-612 EC515-612 EC515-612
65	**75**	SNT 213 SNT 516-613 SNT 516-613	22213 21313 22313	SR120X10 SR140X12,5 SR140X5	TSNG313-213 TSNG313-213 TSNG313-213	VR213 VR313 VR313	L0213 L0313 L0313	EC516-613 EC516-613 EC516-613
70	**80**	SNT 517 SNT 517	22314 21314	SR150X5 SR150X13	TSNG314 TSNG314	VR314 VR314	L0314 L0314	EC517 EC517
75	**85**	SNT 215 SNT 518-615 SNT 518-615	22215 21315 22315	SR130X12,5 SR160X14 SR160X5	TSNG315-215 TSNG315-215 TSNG315-215	VR215 VR315 VR315	L0215 L0315 L0315	EC518-615 EC518-615 EC518-615

[1]Pierścienie ustalające = wymagane 2 szt. dla pozycji ustalonej; sprzedawane po 1 szt. w opakowaniu.
[2]Uszczelnienia dwuwargowe oraz pierścienie uszczelniające typu „V" są sprzedawane po 2 szt. w opakowaniu.
[3]Uszczelnienia labiryntowe, takonitowe i pokrywy zamykające są sprzedawane po 1 szt. w opakowaniu.

Seria 200/300

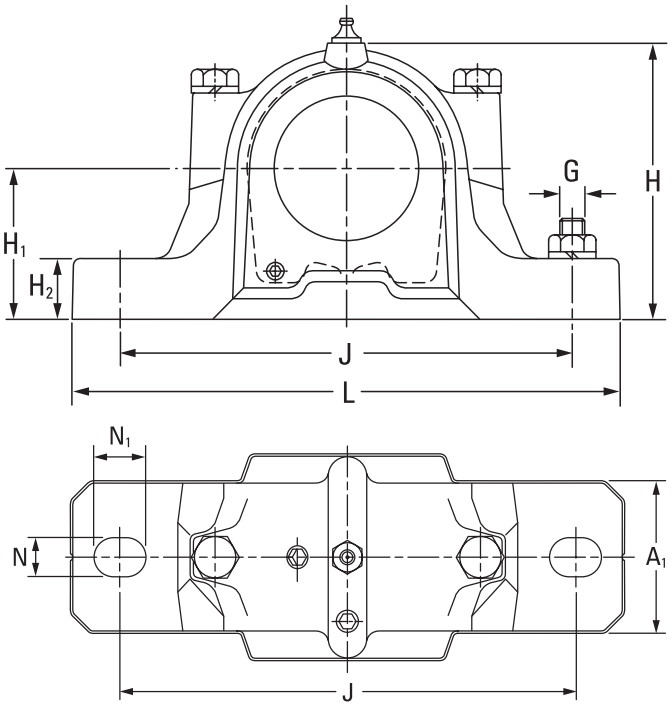

Wymiary oprawy										Wymagane 2 śruby	Masa oprawy
A	A_1	A_2	H	H_1	H_2	J	L	N	N_1	G	
mm	mm	mm	mm	mm	mm	mm	mm	mm	mm	mm	kg
67	46	90	74	40	19	130	165	15	20	12	1,5
77	52	89	89	50	22	150	185	15	20	12	2,0
77	52	89	89	50	22	150	185	15	20	12	2,0
82	52	94	93	50	22	150	185	15	20	12	2,2
82	52	96	93	50	22	150	185	15	20	12	2,2
85	60	99	108	60	25	170	205	15	20	12	2,9
85	60	99	108	60	25	170	205	15	20	12	2,9
90	60	102	113	60	25	170	205	15	20	12	3,2
90	60	102	113	60	25	170	205	15	20	12	3,2
85	60	97	109	60	25	170	205	15	20	12	2,9
95	70	107	128	70	28	210	255	18	24	16	4,5
95	70	107	128	70	28	210	255	18	24	16	4,5
90	60	102	113	60	25	170	205	15	20	12	3,2
105	70	117	134	70	30	210	255	18	24	16	5,3
105	70	117	134	70	30	210	255	18	24	16	5,3
95	70	107	128	70	28	210	255	18	24	16	4,5
110	80	122	150	80	30	230	275	18	24	16	6,6
110	80	122	150	80	30	230	275	18	24	16	6,6
105	70	117	134	70	30	210	255	18	24	16	5,2
115	80	127	156	80	30	230	280	18	24	16	6,9
115	80	127	156	80	30	230	280	18	24	16	6,9
110	80	128	149	80	30	230	275	18	24	16	6,6
120	90	138	177	95	32	260	315	22	28	20	9,7
120	90	138	177	95	32	260	315	22	28	20	9,7
125	90	143	183	95	32	260	320	22	28	20	10,4
125	90	143	183	95	32	260	320	22	28	20	10,4
115	80	133	155	80	30	230	280	18	24	16	6,9
140	100	158	194	100	35	290	345	22	28	20	13,1
140	100	158	194	100	35	290	345	22	28	20	13,1

Ciąg dalszy na następnej stronie.

OPRAWY SNT Z DWOMA OTWORAMI DO ŁOŻYSK Z OTWOREM WALCOWYM

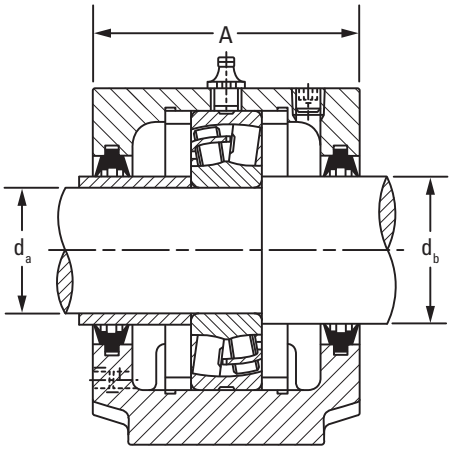

Uszczelnienie dwuwargowe

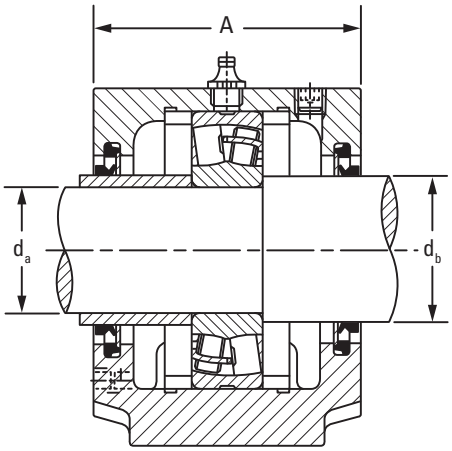

Pierścień typu „V"

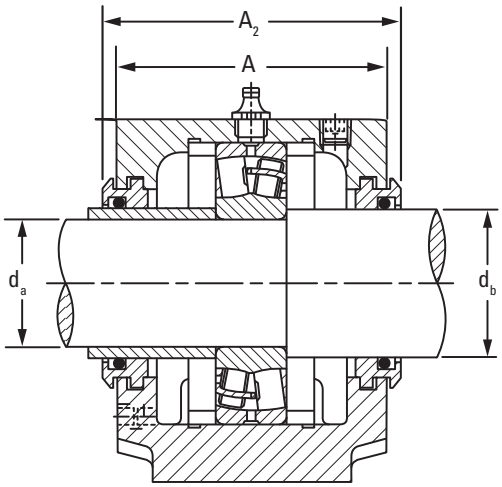

Uszczelnienie labiryntowe

Ciąg dalszy z poprzedniej strony.

Średnica wału		Oprawa	Łożysko	Pierścienie ustalające[1]	Uszczelnienie dwuwargowe[2]	Pierścień typu „V"[2]	Uszczelnienie labiryntowe[3]	Pokrywa zamykająca[3]
d_a	d_b			średnica zewn. x szer.				
mm	**mm**							
80	**90**	SNT 216 SNT 519-616 SNT 519-616	22216 21316 22316	SR140X10 SR170X14,5 SR170X5	TSNG216 TSNG316 TSNG316	VR216 VR316 VR316	L0216 L0316 L0316	EC216 EC519-616 EC519-616
85	**95**	SNT 217 SNT 520-617 SNT 520-617	22217 21317 22317	SR150X12,5 SR180X14,5 SR180X5	TSNG217 TSNG317 TSNG317	VR217 VR317 VR317	L0217 L0317 L0317	EC217 EC520-617 EC520-617
90	**100**	SNT 218 SNT 218	22218 23218	SR160X12,5 SR160X6,25	TSNG218 TSNG218	VR218 VR218	L0218 L0218	EC218 EC218
95	**110**	SNT 522-619 SNT 522-619	21319 22319	SR200X17,5 SR200X6,5	TSNG319 TSNG319	VR319 VR319	L0319 L0319	EC522-619 EC522-619
100	**115**	SNT 520-617 SNT 520-617 SNT 524-620 SNT 524-620	22220 23220 21320 22320	SR180X12 SR180X4,85 SR215X19,5 SR215X6,5	TSNG220 TSNG220 TSNG320 TSNG320	VR220 VR220 VR320 VR320	L0220 L0220 L0320 L0320	EC520-617 EC520-617 EC524-620 EC524-620
110	**125**	SNT 522-619 SNT 522-619	22222 23222	SR200X13,5 SR200X5,1	TSNG222 TSNG222	VR222 VR222	L0222 L0222	EC522-619 EC522-619
120	**135**	SNT 524-620 SNT 524-620	22224 23224	SR215X14 SR215X5	TSNG224 TSNG224	VR224 VR224	L0224 L0224	EC524-620 EC524-620
130	**145**	SNT 526 SNT 526	22226 23226	SR230X13 SR230X5	TSNG226 TSNG226	VR226 VR226	L0226 L0226	EC526 EC526
140	**155**	SNT 528 SNT 528	22228 23228	SR250X15 SR250X5	TSNG228 TSNG228	VR228 VR228	L0228 L0228	EC528 EC528
150	**165**	SNT 530 SNT 530	22230 23230	SR270X16,5 SR270X5	TSNG230 TSNG230	VR230 VR230	L0230 L0230	EC530 EC530
160	**175**	SNT 532 SNT 532	22232 23232	SR290X17 SR290X5	TSNG232 TSNG232	VR232 VR232	L0232 L0232	EC532 EC532

[1]Pierścienie ustalające = wymagane 2 szt. dla pozycji ustalonej; sprzedawane po 1 szt. w opakowaniu.
[2]Uszczelnienia dwuwargowe oraz pierścienie uszczelniające typu „V" są sprzedawane po 2 szt. w opakowaniu.
[3]Uszczelnienia labiryntowe, takonitowe i pokrywy zamykające są sprzedawane po 1 szt. w opakowaniu.

Seria 200/300 (CIĄG DALSZY)

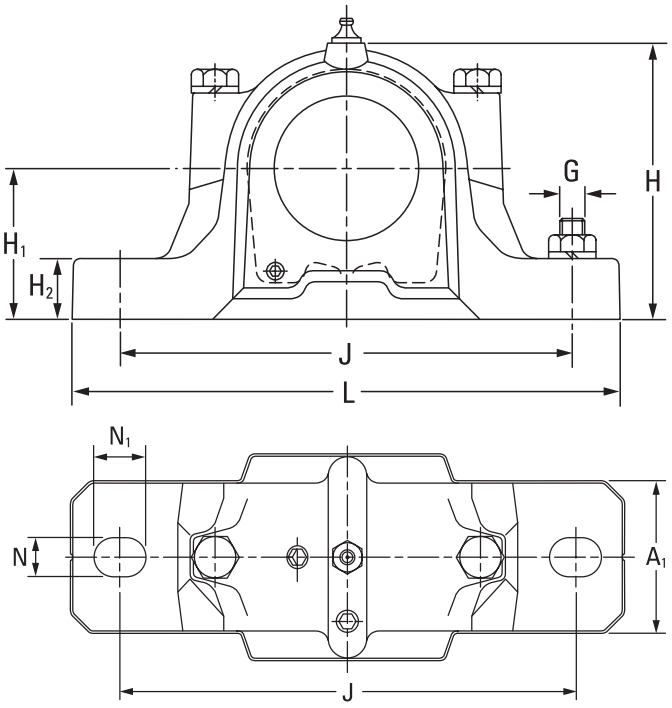

Wymiary oprawy										Wymagane 2 śruby	Masa oprawy
A	A_1	A_2	H	H_1	H_2	J	L	N	N_1	G	
mm	mm	mm	mm	mm	mm	mm	mm	mm	mm	mm	kg
120	90	138	177	95	32	260	315	22	28	20	9,7
145	100	163	212	112	35	290	345	22	28	20	14,0
145	100	163	212	112	35	290	345	22	28	20	14,0
125	90	143	183	95	32	260	320	22	28	20	10,4
160	110	178	218	112	40	320	380	26	32	24	17,6
160	110	178	218	112	40	320	380	26	32	24	17,6
140	100	158	194	100	35	290	345	22	28	20	13,1
140	100	158	194	100	35	290	345	22	28	20	13,1
175	120	191	242	125	45	350	410	26	32	24	22,3
175	120	191	242	125	45	350	410	26	32	24	22,3
160	110	178	218	112	40	320	380	26	32	24	17,6
160	110	178	218	112	40	320	380	26	32	24	17,6
185	120	199	271	140	45	350	410	26	32	24	26,5
185	120	199	271	140	45	350	410	26	32	24	26,5
175	120	191	242	125	45	350	410	26	32	24	22,3
175	120	191	242	125	45	350	410	26	32	24	22,3
185	120	199	271	140	45	350	410	26	32	24	26,5
185	120	199	271	140	45	350	410	26	32	24	26,5
190	130	208	290	150	50	380	445	28	35	24	34,0
190	130	208	290	150	50	380	445	28	35	24	34,0
205	150	223	302	150	50	420	500	35	42	30	39,0
205	150	223	302	150	50	420	500	35	42	30	39,0
220	160	241	323	160	60	450	530	35	42	30	48,0
220	160	241	323	160	60	450	530	35	42	30	48,0
235	160	254	344	170	60	470	550	35	42	30	54,5
235	160	254	344	170	60	470	550	35	42	30	54,5

OPRAWY SNT Z DWOMA OTWORAMI POD ŚRUBY DO ŁOŻYSK KULKOWYCH WAHLIWYCH Z OTWOREM WALCOWYM

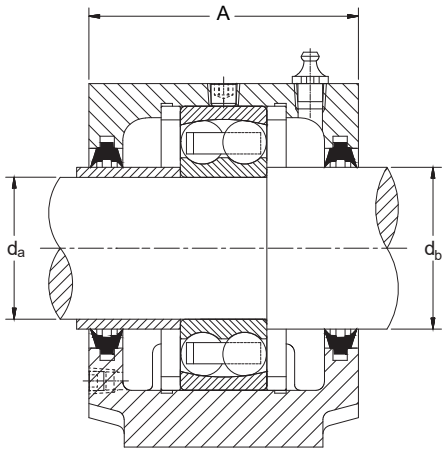

Uszczelnienie dwuwargowe

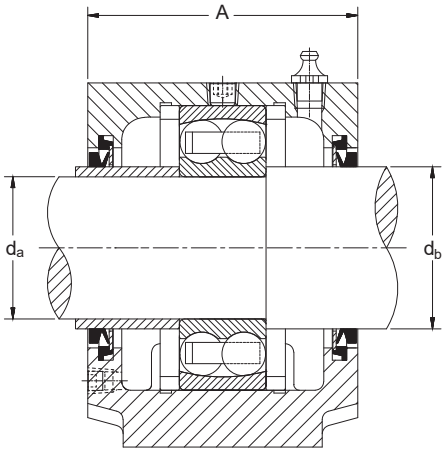

Pierścień typu „V"

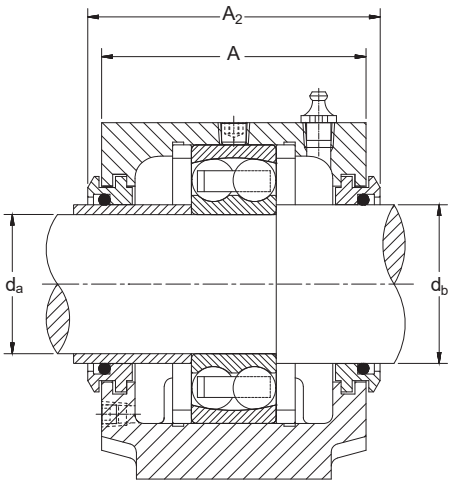

Uszczelnienie labiryntowe

- Każda oprawa zawiera pokrywę, podstawę i śruby mocujące.
- Do smarowania należy używać smarowniczki umieszczonej z boku oprawy.
- Otwory smarowe, przyłącza i korki do opraw do rozmiaru 520-617 mają gwint ⅛ BSPT. Oprawy 522-619 i większe mają gwint ¼ BSPT.
- Pokazane zespoły są wykonane z żeliwa szarego. Aby zamówić oprawy z żeliwa sferoidalnego, do przedrostka należy dodać literę D (np. SNTD 205).
- Tuleję uszczelniającą dla wału d_a należy dostarczyć we własnym zakresie; jej średnica zewnętrzna powinna być taka sama jak d_b.

Średnica wału		Oprawa	Łożysko	Pierścienie ustalające[1]	Uszczelnienie dwuwargowe[2]	Pierścień typu „V"[2]	Uszczelnienie labiryntowe[3]	Pokrywa zamykająca[3]
d_a	d_b			średnica zewn. x szer.				
mm	**mm**							
25	**30**	SNT 205	1205TN1	SR52X5S	TSNG205	–	L0205	EC506-605
		SNT 205	2205TN1	SR52X3,5S	TSNG205	–	L0205	EC506-605
		SNT 206-305	1305TN1	SR62X7,5S	TSNG507-305	VR305	L0305	EC507-606
		SNT 206-305	2305TN1	SR62X4S	TSNG507-305	VR305	L0305	EC507-606
30	**35**	SNT 206-305	1206TN1	SR62X8S	TSNG306-206	VR206	L0206	EC507-606
		SNT 206-305	2206TN1	SR62X6S	TSNG306-206	VR206	L0206	EC507-606
		SNT 507-606	1306TN1	SR72X7,5S	TSNG306-206	VR306	L0306	EC507-606
		SNT 507-606	2306TN1	SR72X3,5S	TSNG306-206	VR306	L0306	EC507-606
35	**45**	SNT 207	1207TN1	SR72X8,5S	TSNG207	VR207	L0207	EC509
		SNT 207	2207TN1	SR72X5,5S	TSNG207	VR207	L0207	EC509
		SNT 208-307	1307TN1	SR80X9S	TSNG510-307	VR307	L0307	EC510-608
		SNT 208-307	2307TN1	SR80X4S	TSNG510-307	VR307	L0307	EC510-608
40	**50**	SNT 208-307	1208TN1	SR80X10,5S	TSNG308-208	VR208	L0208	EC510-608
		SNT 208-307	2208TN1	SR80X8S	TSNG308-208	VR208	L0208	EC510-608
		SNT 510-608	1308TN1	SR90X9S	TSNG308-208	VR308	L0308	EC510-608
		SNT 510-608	2308TN1	SR90X4S	TSNG308-208	VR308	L0308	EC510-608
45	**55**	SNT 209	1209TN1	SR85X5,5S	TSNG309-209	VR209	L0209	EC511-609
		SNT 209	2209TN1	SR85X3,5S	TSNG309-209	VR209	L0209	EC511-609
		SNT 511-609	1309TN1	SR100X9,5S	TSNG309-209	VR309	L0309	EC511-609
		SNT 511-609	2309TN1	SR100X4S	TSNG309-209	VR309	L0309	EC511-609

[1]Pierścienie ustalające = wymagane 2 szt. dla pozycji ustalonej; sprzedawane po 1 szt. w opakowaniu.
[2]Uszczelnienia dwuwargowe oraz pierścienie uszczelniające typu „V" są sprzedawane po 2 szt. w opakowaniu.
[3]Uszczelnienia labiryntowe, takonitowe i pokrywy zamykające są sprzedawane po 1 szt. w opakowaniu.

Seria 200/300

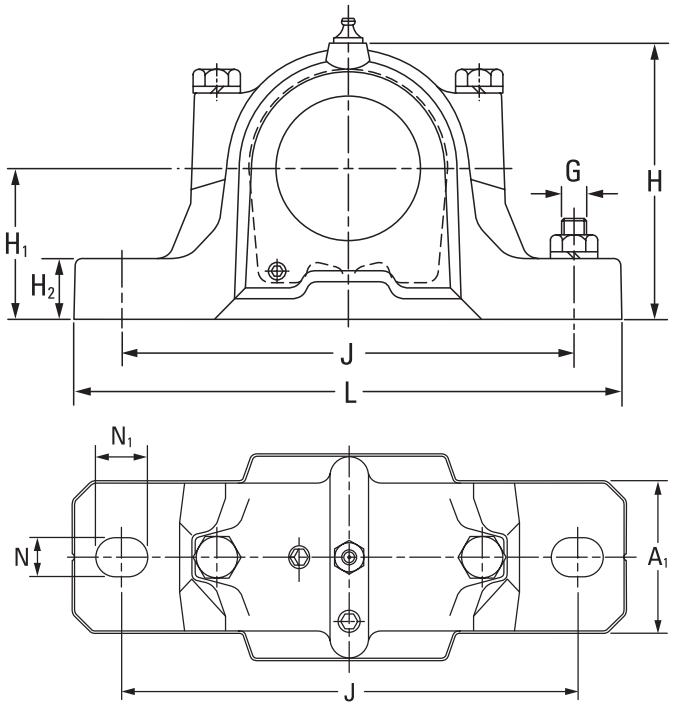

Wymiary oprawy										Wymagane 2 śruby	Masa oprawy
A	A1	A2	H	H1	H2	J	L	N	N1	G	
mm	mm	mm	mm	mm	mm	mm	mm	mm	mm	mm	kg
67	46	90	74	40	19	130	165	15	20	12	1,5
67	46	90	74	40	19	130	165	15	20	12	1,5
77	52	89	89	50	22	150	185	15	20	12	2
77	52	89	89	50	22	150	185	15	20	12	2
77	52	89	89	50	22	150	185	15	20	12	2
77	52	89	89	50	22	150	185	15	20	12	2
82	52	96	93	50	22	150	185	15	20	12	2,2
82	52	96	93	50	22	150	185	15	20	12	2,2
82	52	96	93	50	22	150	185	15	20	12	2,2
82	52	96	93	50	22	150	185	15	20	12	2,2
85	60	99	108	60	25	170	205	15	20	12	2,9
85	60	99	108	60	25	170	205	15	20	12	2,9
85	60	99	108	60	25	170	205	15	20	12	2,9
85	60	99	108	60	25	170	205	15	20	12	2,9
90	60	102	113	60	25	170	205	15	20	12	3,2
90	60	102	113	60	25	170	205	15	20	12	3,2
85	60	97	109	60	25	170	205	15	20	12	2,9
85	60	97	109	60	25	170	205	15	20	12	2,9
95	70	107	128	70	28	210	255	18	24	16	4,5
95	70	107	128	70	28	210	255	18	24	16	4,5

Ciąg dalszy na następnej stronie.

OPRAWY SNT Z DWOMA OTWORAMI POD ŚRUBY DO ŁOŻYSK KULKOWYCH WAHLIWYCH Z OTWOREM WALCOWYM

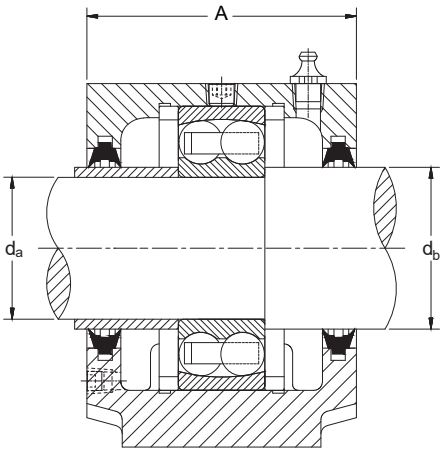

Uszczelnienie dwuwargowe

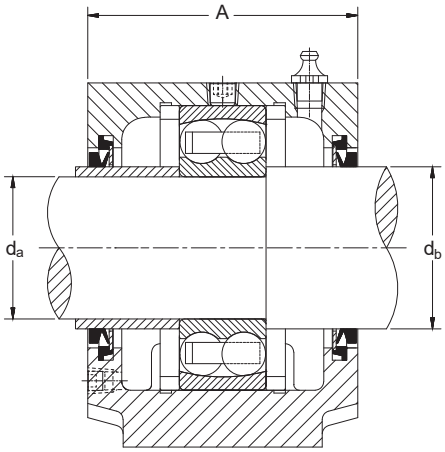

Pierścień typu „V"

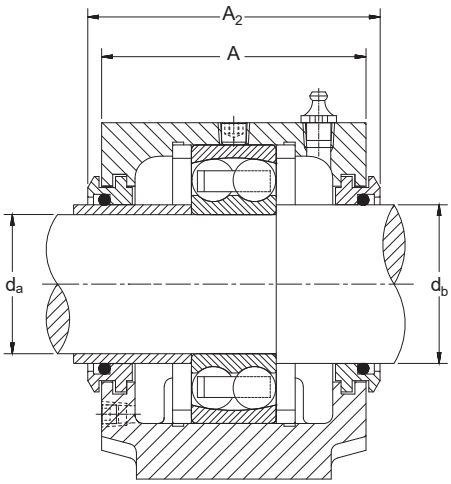

Uszczelnienie labiryntowe

Ciąg dalszy z poprzedniej strony.

Średnica wału		Oprawa	Łożysko	Pierścienie ustalające[1]	Uszczelnienie dwuwargowe[2]	Pierścień typu „V"[2]	Uszczelnienie labiryntowe[3]	Pokrywa zamykająca[3]
d_a	d_b			średnica zewn. x szer.				
mm	mm							
50	**60**	SNT 210	1210TN1	SR90X10,5S	TSNG310-210	VR210	L0210	EC512-610
		SNT 210	2210TN1	SR90X9S	TSNG310-210	VR210	L0210	EC512-610
		SNT 512-610	1310TN1	SR110X10,5S	TSNG310-210	VR310	L0310	EC512-610
		SNT 512-610	2310TN1	SR110X4S	TSNG310-210	VR310	L0310	EC512-610
55	**65**	SNT 211	1211TN1	SR100X11,5S	TSNG311-211	VR211	L0211	EC513-611
		SNT 211	2211TN1	SR100X9,5S	TSNG311-211	VR211	L0211	EC513-611
		SNT 513-611	1311TN1	SR120X11S	TSNG311-211	VR311	L0311	EC513-611
		SNT 513-611	2311TN1	SR120X4S	TSNG311-211	VR311	L0311	EC513-611
60	**70**	SNT 212	1212TN1	SR110X13S	TSNG312-212	VR212	L0212	EC515-612
		SNT 212	2212TN1	SR110X10S	TSNG312-212	VR212	L0212	EC515-612
		SNT 515-612	1312TN1	SR130X12,5S	TSNG312-212	VR312	L0312	EC515-612
		SNT 515-612	2312TN1	SR130X5S	TSNG312-212	VR312	L0312	EC515-612
65	**75**	SNT 213	1213TN1	SR120X14S	TSNG313-213	VR213	L0213	EC516-613
		SNT 213	2213TN1	SR120X10S	TSNG313-213	VR213	L0213	EC516-613
		SNT 516-613	1313TN1	SR140X12,5S	TSNG313-213	VR313	L0313	EC516-613
		SNT 516-613	2313TN1	SR140X5S	TSNG313-213	VR313	L0313	EC516-613
75	**85**	SNT 215	2215TN1	SR130X12,5S	TSNG315-215	VR215	L0215	EC518-615
80	**90**	SNT 216	2216TN1	SR140X12,5S	TSNG216	VR216	L0216	EC216
90	**100**	SNT 218	2218TN1	SR160X12,5S	TSNG218	VR218	L0218	EC218

[1]Pierścienie ustalające = wymagane 2 szt. dla pozycji ustalonej; sprzedawane po 1 szt. w opakowaniu.
[2]Uszczelnienia dwuwargowe oraz pierścienie uszczelniające typu „V" są sprzedawane po 2 szt. w opakowaniu.
[3]Uszczelnienia labiryntowe, takonitowe i pokrywy zamykające są sprzedawane po 1 szt. w opakowaniu.

200/300 SERIES (CONTINUED)

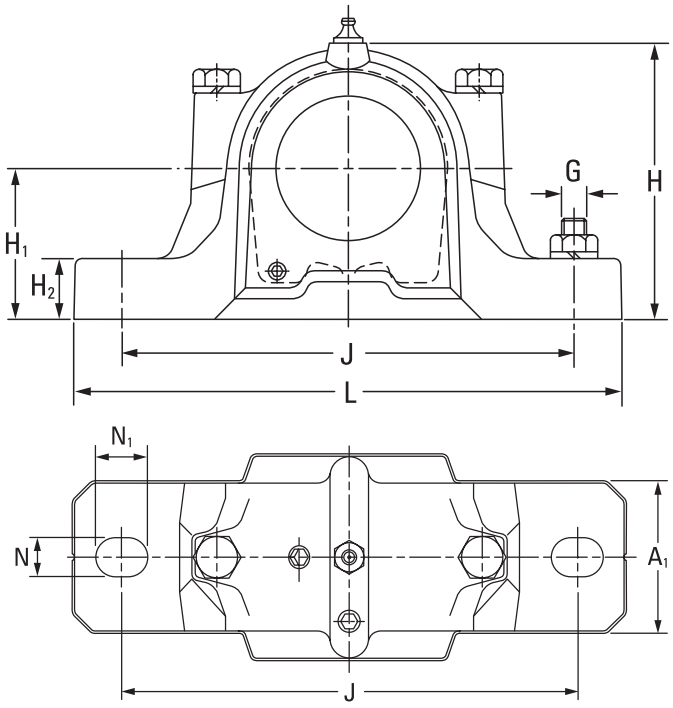

Wymiary oprawy										Wymagane 2 śruby	Masa oprawy
A	A_1	A_2	H	H_1	H_2	J	L	N	N_1	G	
mm	mm	mm	mm	mm	mm	mm	mm	mm	mm	mm	kg
90	60	102	113	60	25	170	205	15	20	12	3,2
90	60	102	113	60	25	170	205	15	20	12	3,2
105	70	117	134	70	30	210	255	18	24	16	5,2
105	70	117	134	70	30	210	255	18	24	16	5,2
95	70	107	128	70	28	210	255	18	24	16	4,5
95	70	107	128	70	28	210	255	18	24	16	4,5
110	80	128	150	80	30	230	275	18	24	16	6,6
110	80	128	150	80	30	230	275	18	24	16	6,6
105	70	117	134	70	30	210	255	18	24	16	5,2
105	70	117	134	70	30	210	255	18	24	16	5,2
115	80	133	155	80	30	230	280	18	24	16	6,9
115	80	133	155	80	30	230	280	18	24	16	6,9
110	80	128	150	80	30	230	275	18	24	16	6,6
110	80	128	150	80	30	230	275	18	24	16	6,6
120	90	138	177	95	32	260	315	22	28	20	9,7
120	90	138	177	95	32	260	315	22	28	20	9,7
115	80	133	155	80	30	230	280	18	24	16	6,9
120	90	138	177	95	32	260	315	22	28	20	9,7
140	100	158	194	100	35	290	345	22	28	20	13,1

OPRAWY FSNT Z CZTEREMA OTWORAMI DO ŁOŻYSK Z OTWOREM WALCOWYM

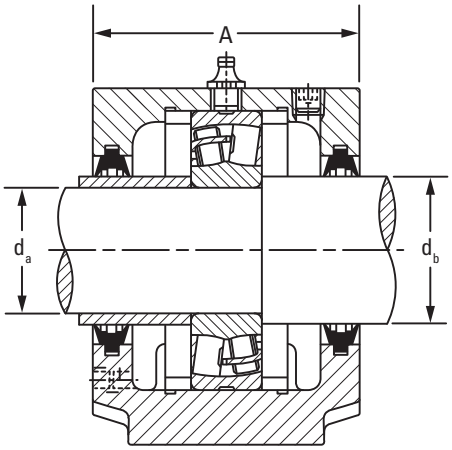

Uszczelnienie dwuwargowe

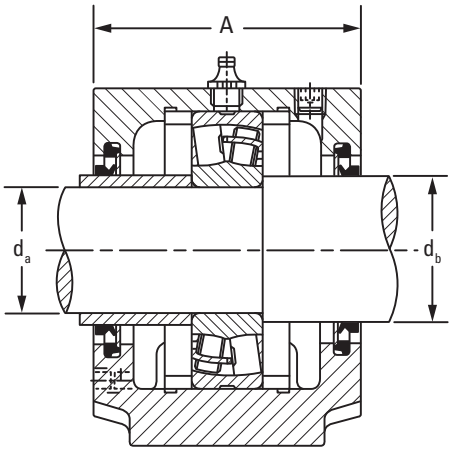

Pierścień typu „V"

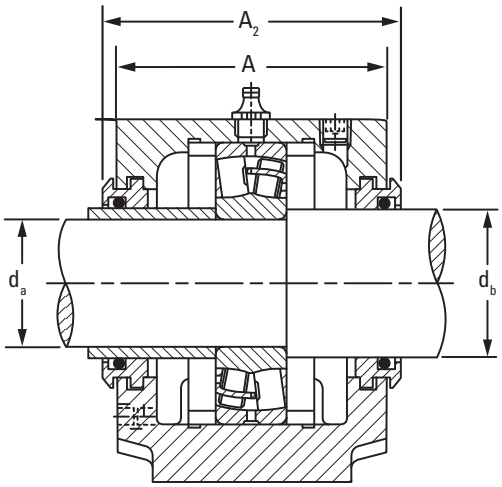

Uszczelnienie labiryntowe

- Podstawowe oznaczenia do zamawiania opraw dzielonych oraz komponentów zostały podane w tabeli poniżej.
- Każda oprawa zawiera pokrywę, podstawę oraz śruby mocujące.
- Oprawy posiadają otwór smarowniczy dla montażu smarowniczki lub centralnego układu smarowania. Aby zamówić łożysko z rowkiem i otworami smarowniczymi do numeru łożyska należy dodać przyrostek W33.
- Wszystkie oprawy do rozmiaru 520-617 posiadają otwór smarowniczy z gwintem 1⁄8 BSPT. Oprawy 522-619 i większe posiadają gwint 1⁄4 BSPT.
- Pokazane układy są wykonane z żeliwa szarego. Aby zamówić oprawy z żeliwa sferoidalnego, do przedrostka należy dodać literę D (np. FSNTD 511-609).
- Tuleja pod uszczelnienie na wale o średnicy d_a musi zostać dostarczona przez klienta i mieć średnicę zewnętrzną d_b.

Średnica wału		Oprawa	Łożysko	Pierścienie ustalające[1]	Uszczelnienie dwuwargowe[2]	Pierścień typu „V"[2]	Uszczelnienie labiryntowe[3]	Pokrywa zamykająca[3]
d_a	d_b			średnica zewn. x szer.				
mm	**mm**							
45	**55**	FSNT 511-609 FSNT 511-609	21309 22309	SR100X9,5 SR100X4	TSNG309-209 TSNG309-209	VR309 VR309	L0309 L0309	EC511-609 EC511-609
50	**60**	FSNT 512-610 FSNT 512-610	21310 22310	SR110X10,5 SR110X4	TSNG310-210 TSNG310-210	VR310 VR310	L0310 L0310	EC512-610 EC512-610
55	**65**	FSNT 513-611 FSNT 513-611	21311 22311	SR120X11 SR120X4	TSNG311-211 TSNG311-211	VR311 VR311	L0311 L0311	EC513-611 EC513-611
60	**70**	FSNT 515-612 FSNT 515-612	21312 22312	SR130X12,5 SR130X5	TSNG312-212 TSNG312-212	VR312 VR312	L0312 L0312	EC515-612 EC515-612
65	**75**	FSNT 516-613 FSNT 516-613	21313 22313	SR140X12,5 SR140X5	TSNG313-213 TSNG313-213	VR313 VR313	L0313 L0313	EC516-613 EC516-613
70	**80**	FSNT 517 FSNT 517	22314 21314	SR150X5 SR150X13	TSNG314 TSNG314	VR314 VR314	L0314 L0314	EC517 EC517
75	**85**	FSNT 518-615 FSNT 518-615	21315 22315	SR160X14 SR160X5	TSNG315-215 TSNG315-215	VR315 VR315	L0315 L0315	EC518-615 EC518-615
80	**90**	FSNT 519-616 FSNT 519-616	21316 22316	SR170X14,5 SR170X5	TSNG316 TSNG316	VR316 VR316	L0316 L0316	EC519-616 EC519-616

[1]Pierścienie ustalające = wymagane 2 szt. dla pozycji ustalonej; sprzedawane po 1 szt. w opakowaniu.
[2]Uszczelnienia dwuwargowe oraz pierścienie uszczelniające typu „V" są sprzedawane po 2 szt. w opakowaniu.
[3]Uszczelnienia labiryntowe, takonitowe i pokrywy zamykające są sprzedawane po 1 szt. w opakowaniu.

Seria 200/300

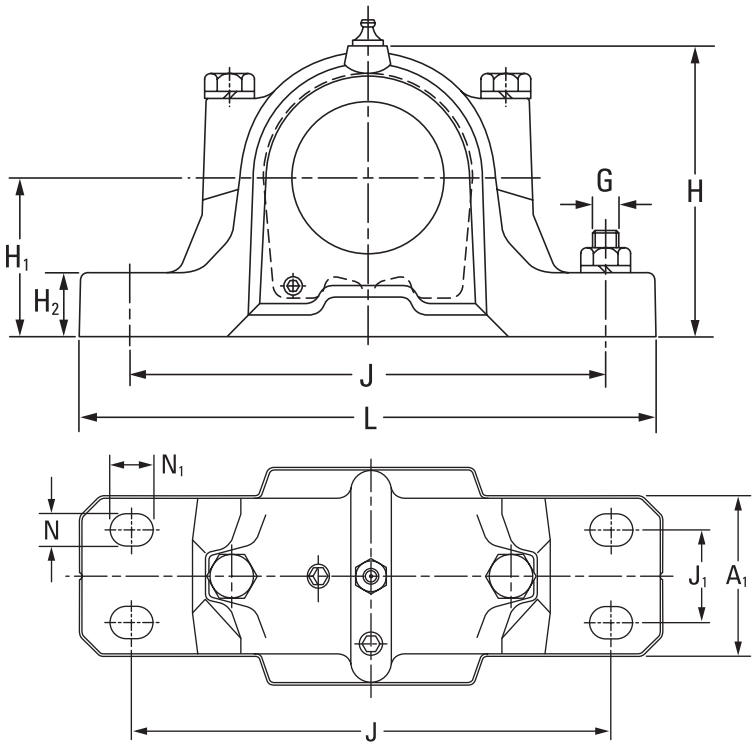

Wymiary oprawy											Wymagane 4 śruby	Masa oprawy
A	A_1	A_2	H	H_1	H_2	J	J_1	L	N	N_1	G	
mm	mm	mm	mm	mm	mm	mm	mm	mm	mm	mm	mm	kg
95 95	70 70	107 107	128 128	70 70	28 28	210 210	35 35	255 255	15 15	20 20	12 12	4,5 4,5
105 105	70 70	117 117	134 134	70 70	30 30	210 210	35 35	255 255	15 15	20 20	12 12	5,3 5,3
110 110	80 80	122 122	150 150	80 80	30 30	230 230	40 40	275 275	15 15	20 20	12 12	6,6 6,6
115 115	80 80	127 127	156 156	80 80	30 30	230 230	40 40	280 280	15 15	20 20	12 12	6,9 6,9
120 120	90 90	138 138	177 177	95 95	32 32	260 260	50 50	315 315	18 18	24 24	16 16	9,7 9,7
125 125	90 90	143 143	183 183	95 95	32 32	260 260	50 50	320 320	18 18	24 24	16 16	10,4 10,4
140 140	100 100	158 158	194 194	100 100	35 35	290 290	50 50	345 345	18 18	24 24	16 16	13,1 13,1
145 145	100 100	163 163	212 212	112 112	35 35	290 290	50 50	345 345	18 18	24 24	16 16	14,0 14,0

Ciąg dalszy na następnej stronie.

OPRAWY FSNT Z CZTEREMA OTWORAMI DO ŁOŻYSK Z OTWOREM WALCOWYM

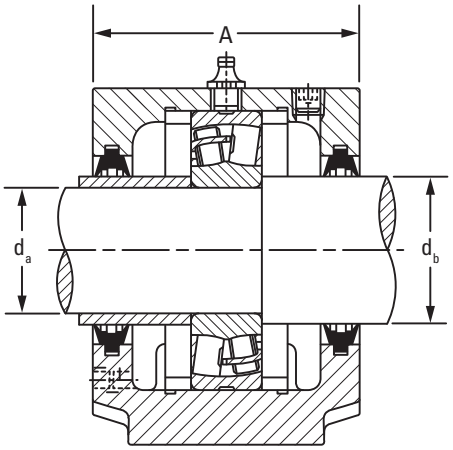

Uszczelnienie dwuwargowe

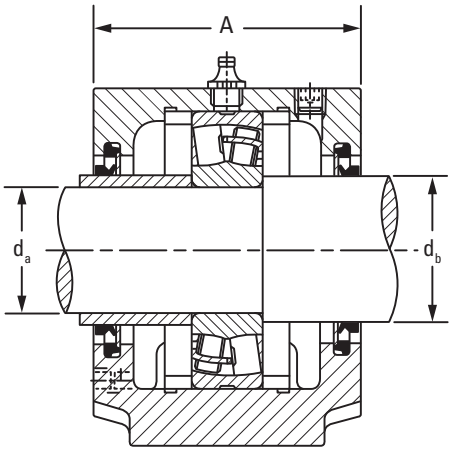

Pierścień typu „V"

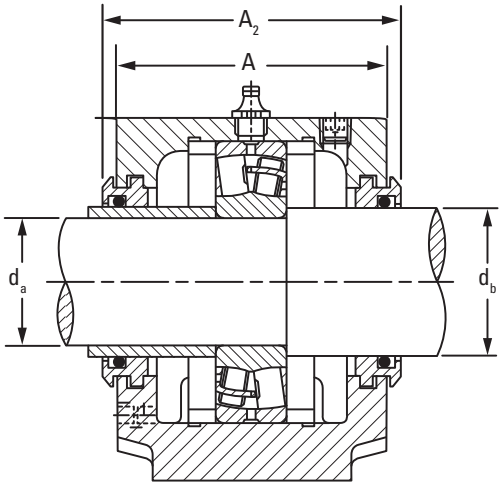

Uszczelnienie labiryntowe

Ciąg dalszy z poprzedniej strony.

Średnica wału		Oprawa	Łożysko	Pierścienie ustalające[1]	Uszczelnienie dwuwargowe[2]	Pierścień typu „V"[2]	Uszczelnienie labiryntowe[3]	Pokrywa zamykająca[3]
d_a	d_b			średnica zewn. x szer.				
mm	**mm**							
85	**95**	FSNT 520-617 FSNT 520-617	21317 22317	SR180X14,5 SR180X5	TSNG317 TSNG317	VR317 VR317	L0317 L0317	EC520-617 EC520-617
95	**110**	FSNT 522-619 FSNT 522-619	21319 22319	SR200X17,5 SR200X6,5	TSNG319 TSNG319	VR319 VR319	L0319 L0319	EC522-619 EC522-619
100	**115**	FSNT 520-617 FSNT 520-617 FSNT 524-620 FSNT 524-620	22220 23220 21320 22320	SR180X12 SR180X4,85 SR215X19,5 SR215X6,5	TSNG220 TSNG220 TSNG320 TSNG320	VR220 VR220 VR320 VR320	L0220 L0220 L0320 L0320	EC520-617 EC520-617 EC524-620 EC524-620
110	**125**	FSNT 522-619 FSNT 522-619	22222 23222	SR200X13,5 SR200X5,1	TSNG222 TSNG222	VR222 VR222	L0222 L0222	EC522-619 EC522-619
120	**135**	FSNT 524-620 FSNT 524-620	22224 23224	SR215X14 SR215X5	TSNG224 TSNG224	VR224 VR224	L0224 L0224	EC524-620 EC524-620
130	**145**	FSNT 526 FSNT 526	22226 23226	SR230X13 SR230X5	TSNG226 TSNG226	VR226 VR226	L0226 L0226	EC526 EC526
140	**155**	FSNT 528 FSNT 528	22228 23228	SR250X15 SR250X5	TSNG228 TSNG228	VR228 VR228	L0228 L0228	EC528 EC528
150	**165**	FSNT 530 FSNT 530	22230 23230	SR270X16,5 SR270X5	TSNG230 TSNG230	VR230 VR230	L0230 L0230	EC530 EC530
160	**175**	FSNT 532 FSNT 532	22232 23232	SR290X17 SR290X5	TSNG232 TSNG232	VR232 VR232	L0232 L0232	EC532 EC532

[1]Pierścienie ustalające = dwa wymagane dla pozycji ustalonej, sprzedawane po jednej sztuce w opakowaniu.
[2]Uszczelnienia dwuwargowe oraz pierścienie uszczelniające typu „V" są sprzedawane po 2 szt. w opakowaniu.
[3]Uszczelnienia labiryntowe, takonitowe i pokrywy zamykające są sprzedawane po 1 szt. w opakowaniu.

Seria 200/300 (CIĄG DALSZY)

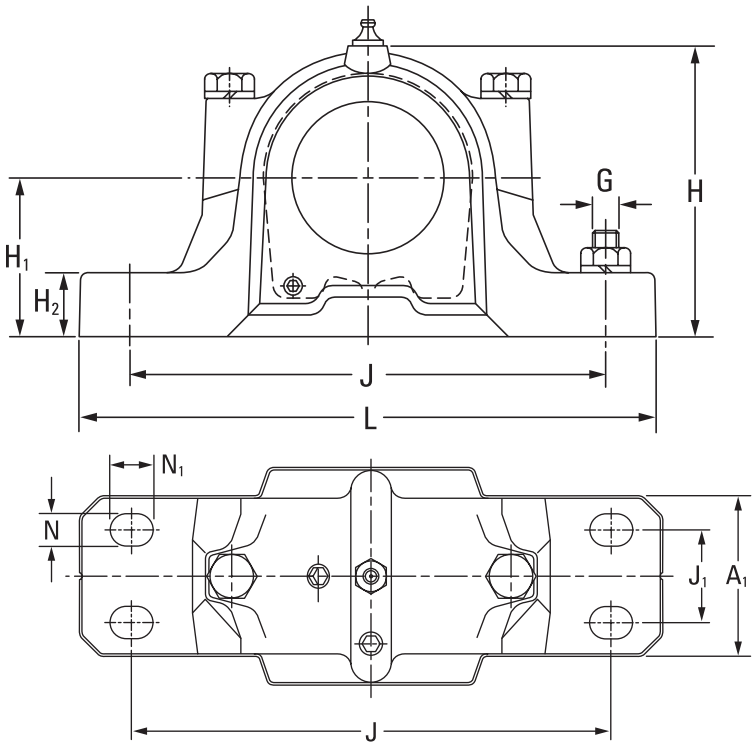

Wymiary oprawy											Wymagane 4 śruby	Masa oprawy
A	A_1	A_2	H	H_1	H_2	J	J_1	L	N	N_1	G	
mm	mm	mm	mm	mm	mm	mm	mm	mm	mm	mm	mm	kg
160	110	178	218	112	40	320	60	380	18	24	16	17,6
160	110	178	218	112	40	320	60	380	18	24	16	17,6
175	120	191	242	125	45	350	70	410	18	24	16	22,3
175	120	191	242	125	45	350	70	410	18	24	16	22,3
160	110	178	218	112	40	320	60	380	18	24	16	17,6
160	110	178	218	112	40	320	60	380	18	24	16	17,6
185	120	199	271	140	45	350	70	410	18	24	16	26,5
185	120	199	271	140	45	350	70	410	18	24	16	26,5
175	120	191	242	125	45	350	70	410	18	24	16	22,3
175	120	191	242	125	45	350	70	410	18	24	16	22,3
185	120	199	271	140	45	350	70	410	18	24	16	26,5
185	120	199	271	140	45	350	70	410	18	24	16	26,5
190	130	208	290	150	50	380	70	445	22	28	20	34,0
190	130	208	290	150	50	380	70	445	22	28	20	34,0
205	150	223	302	150	50	420	80	500	26	32	24	39,0
205	150	223	302	150	50	420	80	500	26	32	24	39,0
220	160	241	323	160	60	450	90	530	26	32	24	48,0
220	160	241	323	160	60	450	90	530	26	32	24	48,0
235	160	254	344	170	60	470	90	550	26	32	24	54,5
235	160	254	344	170	60	470	90	550	26	32	24	54,5

OPRAWY FSNT Z CZTEREMA OTWORAMI POD ŚRUBY DO ŁOŻYSK KULKOWYCH WAHLIWYCH Z OTWOREM WALCOWYM

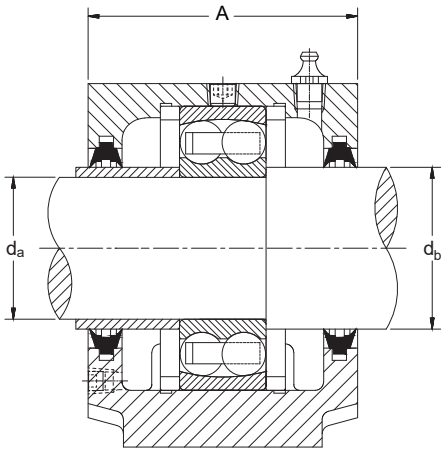

Uszczelnienie dwuwargowe

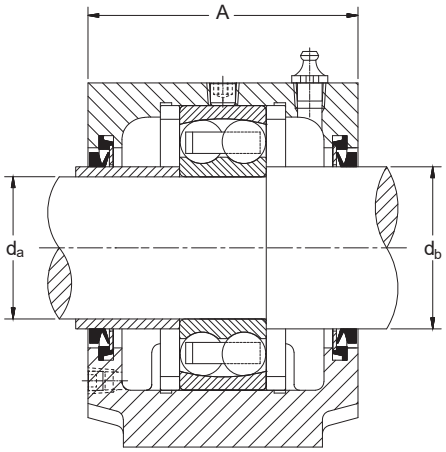

Pierścień typu „V"

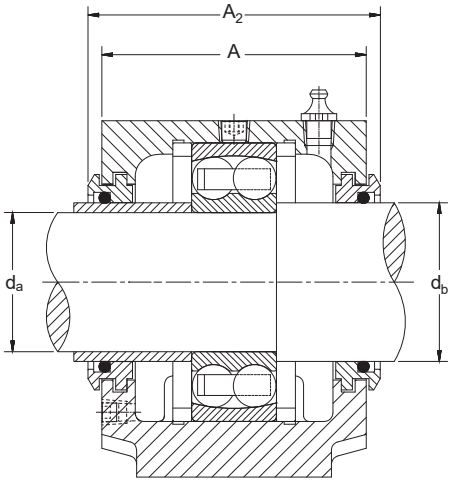

Uszczelnienie labiryntowe

- Każda oprawa zawiera pokrywę, podstawę i śruby mocujące.
- Do smarowania należy używać smarowniczki umieszczonej z boku oprawy.
- Otwory smarowe, przyłącza i korki do opraw do rozmiaru 520-617 mają gwint ⅛ BSPT. Oprawy 522-619 i większe mają gwint ¼ BSPT.
- Pokazane zespoły są wykonane z żeliwa szarego. Aby zamówić oprawy z żeliwa sferoidalnego, do przedrostka należy dodać literę D (np. FSNTD 511-609).
- Tuleję uszczelniającą dla wału d_a należy dostarczyć we własnym zakresie; jej średnica zewnętrzna powinna być taka sama jak d_b.

Średnica wału		Oprawa	Łożysko	Pierścienie ustalające[1]	Uszczelnienie dwuwargowe[2]	Pierścień typu „V"[2]	Uszczelnienie labiryntowe[3]	Pokrywa zamykająca[3]
d_a	d_b			średnica zewn. x szer.				
mm	**mm**							
45	**55**	FSNT 511-609	1309TN1	SR100X9,5S	TSNG309-209	VR309	L0309	EC511-609
		FSNT 511-609	2309TN1	SR100X4S	TSNG309-209	VR309	L0309	EC511-609
50	**60**	FSNT 512-610	1310TN1	SR110X10,5S	TSNG310-210	VR310	L0310	EC512-610
		FSNT 512-610	2310TN1	SR110X4S	TSNG310-210	VR310	L0310	EC512-610
55	**65**	FSNT 211	1211TN1	SR100X11,5S	TSNG311-211	VR211	L0211	EC513-611
		FSNT 211	2211TN1	SR100X9,5S	TSNG311-211	VR211	L0211	EC513-611
		FSNT 513-611	1311TN1	SR120X11S	TSNG311-211	VR311	L0311	EC513-611
		FSNT 513-611	2311TN1	SR120X4S	TSNG311-211	VR311	L0311	EC513-611
60	**70**	FSNT 212	1212TN1	SR110X13S	TSNG312-212	VR212	L0212	EC515-612
		FSNT 212	2212TN1	SR110X10S	TSNG312-212	VR212	L0212	EC515-612
		FSNT 515-612	1312TN1	SR130X12,5S	TSNG312-212	VR312	L0312	EC515-612
		FSNT 515-612	2312TN1	SR130X5S	TSNG312-212	VR312	L0312	EC515-612
65	**75**	FSNT 213	1213TN1	SR120X14S	TSNG313-213	VR213	L0213	EC516-613
		FSNT 213	2213TN1	SR120X10S	TSNG313-213	VR213	L0213	EC516-613
		FSNT 516-613	1313TN1	SR140X12,5S	TSNG313-213	VR313	L0313	EC516-613
		FSNT 516-613	2313TN1	SR140X5S	TSNG313-213	VR313	L0313	EC516-613
75	**85**	FSNT 215	2215TN1	SR130X12,5S	TSNG315-215	VR215	L0215	EC518-615
80	**90**	FSNT 216	2216TN1	SR140X12,5S	TSNG216	VR216	L0216	EC216
90	**100**	FSNT 218	2218TN1	SR160X12,5S	TSNG218	VR218	L0218	EC218

[1]Pierścienie ustalające = dwa wymagane dla pozycji ustalonej, sprzedawane po jednej sztuce w opakowaniu.
[2]Uszczelnienia dwuwargowe oraz pierścienie uszczelniające typu „V" są sprzedawane po 2 szt. w opakowaniu.
[3]Uszczelnienia labiryntowe, takonitowe i pokrywy zamykające są sprzedawane po 1 szt. w opakowaniu.

Seria 200/300

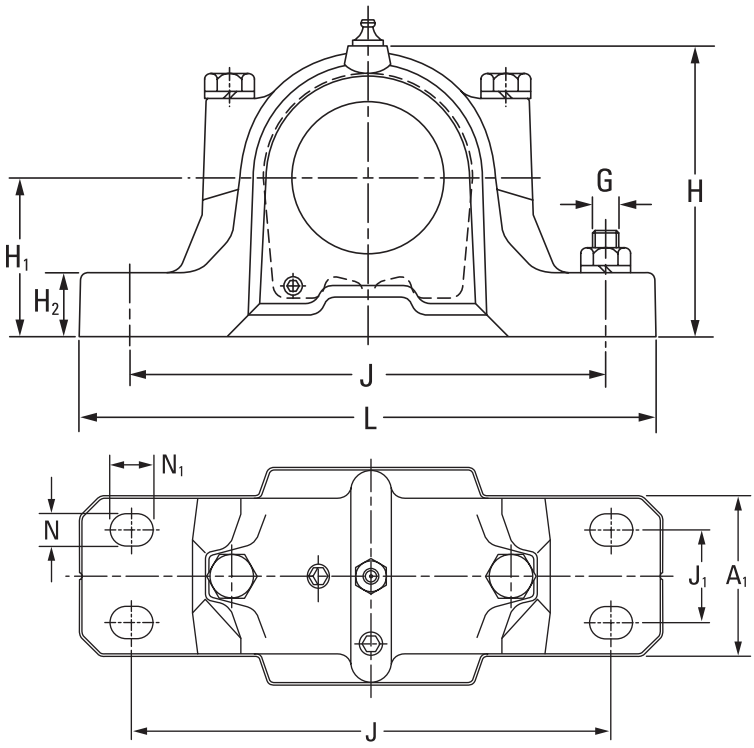

Wymiary oprawy										Wymagane 4 śruby	Masa oprawy
A	A_1	A_2	H	H_1	H_2	J	L	N	N_1	G	
mm	mm	mm	mm	mm	mm	mm	mm	mm	mm	mm	kg
95	70	107	128	70	28	210	255	18	24	16	4,5
95	70	107	128	70	28	210	255	18	24	16	4,5
105	70	117	134	70	30	210	255	18	24	16	5,2
105	70	117	134	70	30	210	255	18	24	16	5,2
95	70	107	128	70	28	210	255	18	24	16	4,5
95	70	107	128	70	28	210	255	18	24	16	4,5
110	80	128	150	80	30	230	275	18	24	16	6,6
110	80	128	150	80	30	230	275	18	24	16	6,6
105	70	117	134	70	30	210	255	18	24	16	5,2
105	70	117	134	70	30	210	255	18	24	16	5,2
115	80	133	155	80	30	230	280	18	24	16	6,9
115	80	133	155	80	30	230	280	18	24	16	6,9
110	80	128	150	80	30	230	275	18	24	16	6,6
110	80	128	150	80	30	230	275	18	24	16	6,6
120	90	138	177	95	32	260	315	22	28	20	9,7
120	90	138	177	95	32	260	315	22	28	20	9,7
115	80	133	155	80	30	230	280	18	24	16	6,9
120	90	138	177	95	32	260	315	22	28	20	9,7
140	100	158	194	100	35	290	345	22	28	20	13,1

OPRAWY SNTD Z CZTEREMA OTWORAMI POD ŚRUBY DO ŁOŻYSK Z OTWOREM STOŻKOWYM

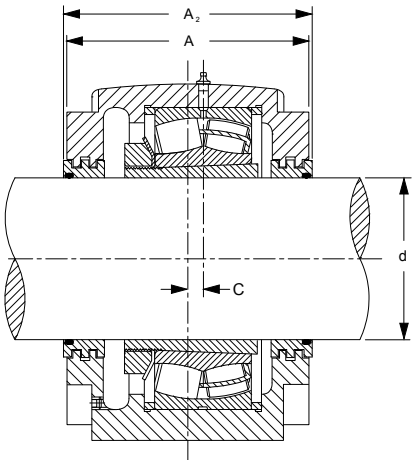

Uszczelnienie labiryntowe

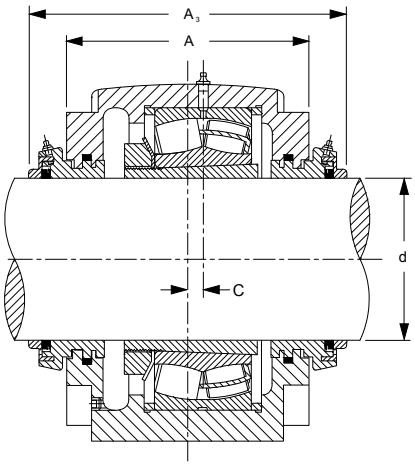

Uszczelnienie takonitowe

- Każda oprawa zawiera pokrywę, podstawę oraz śruby mocujące.
- Oprawy SNTD są wykonane z żeliwa sferoidalnego.
- Oprawy z przyrostkiem F są przeznaczone dla łożysk zabudowanych w pozycji ustalonej. Oprawy z przyrostkiem L są przeznaczone dla łożysk w pozycji swobodnej.
- Oprawy posiadają otwór smarowniczy dla montażu smarowniczki lub centralnego układu smarowania. Aby zamówić łożysko z rowkiem i otworami smarowniczymi do numeru łożyska należy dodać przyrostek W33.
- Otwory smarownicze posiadają gwint ¼ BSPT.
- Oferowane są również oprawy z możliwością podłączenia dodatkowych smarowniczek.

Średnica wału d	Oprawa	Łożysko	Pierścienie ustalające[1] średnica zewn. x szer.	Wymagana ilość pierścieni ustalających pozycji ustalonej	Tuleja wciągana[2]	Uszczelnienie labiryntowe[3]	Uszczelnienie takonitowe[3]	Pokrywa zamykająca[3]
mm								
115	SNTD 3134	22326K	SR280X7,5	2	H2326	L034/115	TA34/115	EC34
125	SNTD 3136	22328K	SR300X7	2	H2328	L036/125	TA36/125	EC36
135	SNTD 3138	22330K	SR320X8	2	H2330	L038/135	TA38/135	EC38
140	SNTD 3038	22232K	SR290X17,5	2	H3132	L038/140	TA38/140	EC38
	SNTD 3038	23232K	SR290X5,5	2	H2332	L038/140	TA38/140	EC38
	SNTD 3140	22332K	SR340X9	2	H2332	L040/140	TA40/140	EC40
150	SNTD 3134	23134K	SR280X10	2	H3134	L034	TA34	EC34
	SNTD 3040	22234K	SR310X18	2	H3134	L040/150	TA40/150	EC40
	SNTD 3048	22334K	SR360X10	2	H2334	L048/150	TA48/150	EC48
160	SNTD 3036	23036K	SR280X17	2	H3036	L036	TA36	EC36
	SNTD 3136	23136K	SR300X10	2	H3136	L036	TA36	EC36
	SNTD 3138	22236K	SR320X19	2	H3136	L038/160	TA38/160	EC38
170	SNTD 3038	23038K	SR290X10	4	H3038	L038	TA38	EC38
	SNTD 3138	23138K	SR320X10	2	H3138	L038	TA38	EC38
	SNTD 3140	22238K	SR340X10	4	H3138	L040/170	TA40/170	EC40
	SNTD 3148	22338K	SR400X8	2	H2338	L048/170	TA48/170	EC48
180	SNTD 3040	23040K	SR310X10	4	H3040	L040	TA40	EC40
	SNTD 3140	23140K	SR340X10	2	H3140	L040	TA40	EC40
	SNTD 3048	22240K	SR360X21	2	H3140	L048/180	TA48/180	EC48
	SNTD 3056	22340K	SR420X14	2	H2340	L056/180	TA56/180	EC56
200	SNTD 3044	23044K	SR340X10	4	OH3044H	L044	TA44	EC44
	SNTD 3144	23144K	SR370X10	2	OH3144H	L044	TA44	EC44
	SNTD 3148	22244K	SR400X10	4	OH3144H	L048/200	TA48/200	EC48
	SNTD 3156	22344K	SR460X10,5	2	OH2344H	L056/200	TA56/200	EC56
220	SNTD 3048	23048K	SR360X12	4	OH3048H	L048	TA48	EC48
	SNTD 3148	23148K	SR400X10	2	OH3148H	L048	TA48	EC48
	SNTD 3152	22248K	SR440X22	2	OH3148H	L052/220	TA52/220	EC52
	SNTD 3160	22348K	SR500X12,5	2	OH2348H	L060/220	TA60/220	EC60

[1] Pierścienie ustalające = wymagane 2 szt. dla pozycji ustalonej; sprzedawane po 1 szt. w opakowaniu.
[2] Uszczelnienia dwuwargowe oraz pierścienie uszczelniające typu „V" są sprzedawane po 2 szt. w opakowaniu.
[3] Uszczelnienia labiryntowe, takonitowe i pokrywy zamykające są sprzedawane po 1 szt. w opakowaniu.

Seria 3000 i 3100

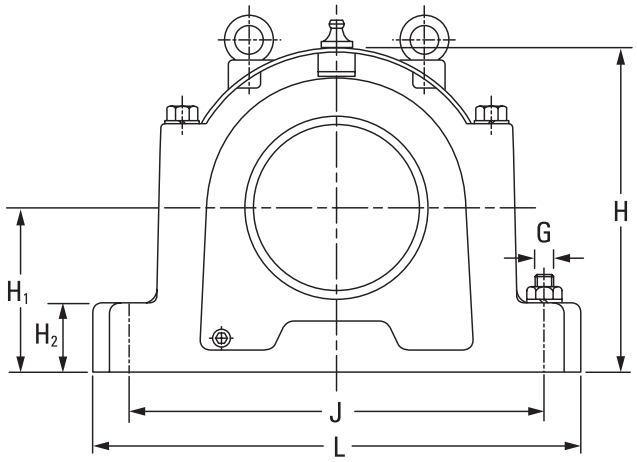

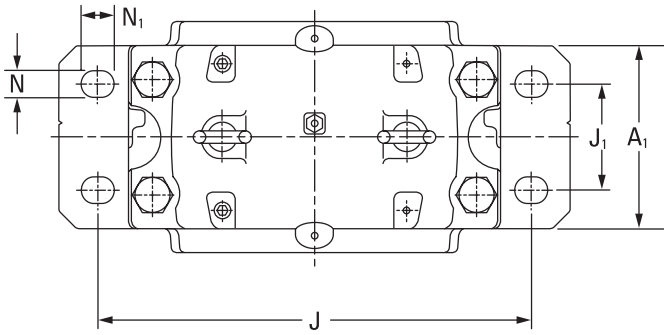

Wymiary oprawy													Wymagane 4 śruby	Masa oprawy
A	A_1	A_2	A_3	C	H	H_1	H_2	J	J_1	L	N	N_1	G	
mm	mm	mm	mm	mm	mm	mm	mm	mm	mm	mm	mm	mm	mm	kg
230	180	242,5	299,5	14	333	170	70	430	100	510	28	34	24	75,0
240	190	252,5	314,5	15	353	180	75	450	110	530	28	34	24	92,0
260	210	271,5	333,5	10	375	190	80	480	120	560	28	34	24	112,0
240	190	252	314	15	354	180	75	450	110	530	28	34	24	85,9
240	190	252	314	15	354	180	75	450	110	530	28	34	24	85,9
280	230	291,5	358,5	10	411	210	85	510	130	610	35	42	30	130,0
230	180	242,5	299,5	14	333	170	70	430	100	510	28	34	24	75,0
260	210	271	338	10	375	190	80	480	120	560	28	34	24	102,6
290	240	300	379,5	12	434	220	90	540	140	640	35	42	30	146,5
230	180	242	304	14	333	170	70	430	100	510	28	34	24	68,1
240	190	252,5	314,5	15	353	180	75	450	110	530	28	34	24	92,0
260	210	271,5	333,5	10	375	190	80	480	120	560	28	34	24	112,0
240	190	252	314	15	354	180	75	450	110	530	28	34	24	85,9
260	210	271,5	333,5	10	375	190	80	480	120	560	28	34	24	112,0
280	230	291,5	358,5	10	411	210	85	510	130	610	35	42	30	130,0
310	260	318,5	398	12	474	240	95	600	150	700	35	42	30	193,0
260	210	271	338	10	375	190	80	480	120	560	28	34	24	102,6
280	230	291,5	358,5	10	411	210	85	510	130	610	35	42	30	130,0
290	240	300	379,5	12	434	220	90	540	140	640	35	42	30	146,5
320	280	332,5	412	13	516	260	100	650	160	770	42	50	36	244,9
280	230	291	353	10	411	210	85	510	130	610	35	42	30	123,7
290	240	300,5	362,5	12	434	220	90	540	140	640	35	42	30	140,0
310	260	318,5	398	12	474	240	95	600	150	700	35	42	30	193,0
320	280	332,5	412	16	551	280	105	670	160	790	42	50	36	260,0
290	240	300	379,5	12	434	220	90	540	140	640	35	42	30	146,5
310	260	318,5	398	12	474	240	95	600	150	700	35	42	30	193,0
320	280	332,5	412	13	516	260	100	650	160	770	42	50	36	235,0
350	310	363	442,5	22	591	300	110	710	190	830	42	50	36	310,0

Ciąg dalszy na następnej stronie.

OPRAWY SNTD Z CZTEREMA OTWORAMI POD ŚRUBY DO ŁOŻYSK Z OTWOREM STOŻKOWYM

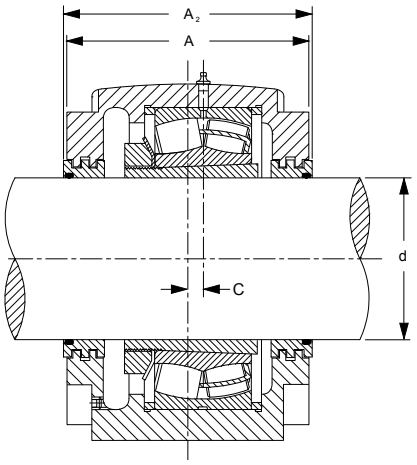

Uszczelnienie labiryntowe

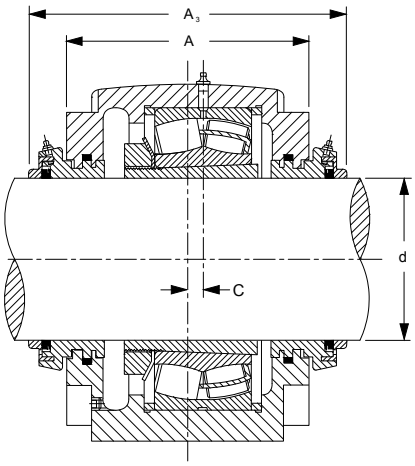

Uszczelnienie takonitowe

Ciąg dalszy z poprzedniej strony.

Średnica wału d	Oprawa	Łożysko	Pierścienie ustalające[1] średnica zewn. x szer.	Wymagana ilość pierścieni ustalających dla pozycji ustalonej	Tuleja wciągana[2]	Uszczelnienie labiryntowe[3]	Uszczelnienie takonitowe[3]	Pokrywa zamykająca[3]
mm								
240	SNTD 3052	23052K	SR400X22	2	OH3052H	L052	TA52	EC52
	SNTD 3152	23152K	SR440X10	2	OH3152H	L052	TA52	EC52
	SNTD 3064	22252K	SR480X25,5	2	OH3152H	L064/240	TA64/240	EC64
	SNTD 3164	22352K	SR540X15,5	2	OH2352H	L064/240	TA64/240	EC64
260	SNTD 3056	23056K	SR420X10	6	OH3056H	L056	TA56	EC56
	SNTD 3156	23156K	SR460X10	2	OH3156H	L056	TA56	EC56
	SNTD 3160	22256K	SR500X25	2	OH3156H	L060/260	TA60/260	EC60
280	SNTD 3060	23060K	SR460X25	2	OH3060H	L060	TA60	EC60
	SNTD 3160	23160K	SR500X10	2	OH3160H	L060	TA60	EC60
	SNTD 3164	22260K	SR540X28	2	OH3160H	L064/280	TA64/280	EC64
300	SNTD 3064	23064K	SR480X10	6	OH3064H	L064	TA64	EC64
	SNTD 3164	23164K	SR540X10	2	OH3164H	L064	TA64	EC64
	SNTD 3168F	22264K	SR580X20	2	OH3164H	L068/300	TA68/300	EC68
320	SNTD 3068	23068K	SR520X16	4	OH3068H	L068	TA68	EC68
	SNTD 3168F	23168K	OPRAWY W POZYCJI USTALONEJ	-	OH3168H	L068	TA68	EC68
	SNTD 3168L	23168K	OPRAWY W POZYCJI SWOBODNEJ	-	OH3168H	L068	TA68	EC68
340	SNTD 3072	23072K	SR540X16	4	OH3072H	L072	TA72	EC72
	SNTD 3172F	23172K	OPRAWY W POZYCJI USTALONEJ	-	OH3172H	L072	TA72	EC72
	SNTD 3172L	23172K	OPRAWY W POZYCJI SWOBODNEJ	-	OH3172H	L072	TA72	EC72
	SNTD 3180F	22272K	OPRAWY W POZYCJI USTALONEJ	-	OH3172H	L080/340	TA80/340	EC80
	SNTD 3180L	22272K	OPRAWY W POZYCJI SWOBODNEJ	-	OH3172H	L080/340	TA80/340	EC80
360	SNTD 3076F	23076K	OPRAWY W POZYCJI USTALONEJ	-	OH3076H	L076	TA76	EC76
	SNTD 3076L	23076K	OPRAWY W POZYCJI SWOBODNEJ	-	OH3076H	L076	TA76	EC76
	SNTD 3176F	23176K	OPRAWY W POZYCJI USTALONEJ	-	OH3176H	L076	TA76	EC76
	SNTD 3176L	23176K	OPRAWY W POZYCJI SWOBODNEJ	-	OH3176H	L076	TA76	EC76

[1]Pierścienie ustalające = wymagane 2 szt. dla pozycji ustalonej; sprzedawane po 1 szt. w opakowaniu.
[2]Uszczelnienia dwuwargowe oraz pierścienie uszczelniające typu „V" są sprzedawane po 2 szt. w opakowaniu.
[3]Uszczelnienia labiryntowe, takonitowe i pokrywy zamykające są sprzedawane po 1 szt. w opakowaniu.

Seria 3000 i 3100 (ciąg dalszy)

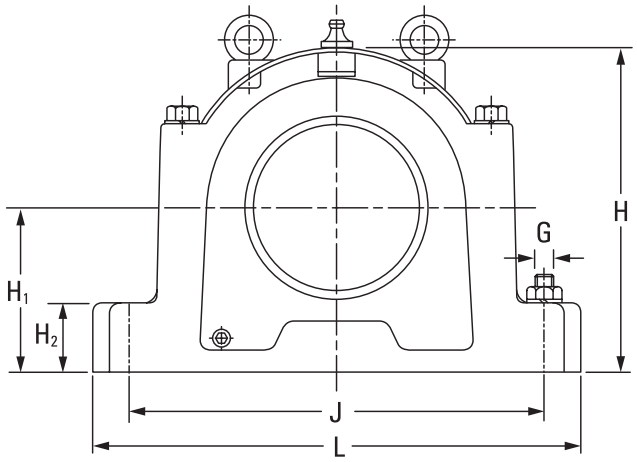

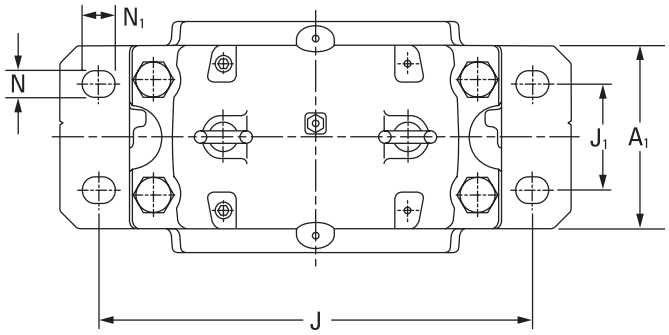

Wymiary oprawy													Wymagane 4 śruby	Masa oprawy
A	A_1	A_2	A_3	C	H	H_1	H_2	J	J_1	L	N	N_1	G	
mm	mm	mm	mm	mm	mm	mm	mm	mm	mm	mm	mm	mm	mm	kg
310	260	318,5	398	12	473	240	95	600	150	700	35	42	30	183,6
320	280	332,5	412	13	516	260	100	650	160	770	42	50	36	235,0
350	310	362,5	442	22	590	300	110	710	190	830	42	50	36	330,7
370	330	383	462,5	23	631	320	115	750	200	880	42	50	36	346,0
320	280	332,5	412	13	516	260	100	650	160	770	42	50	36	244,9
320	280	332,5	412	16	551	280	105	670	160	790	42	50	36	260,0
350	310	363	442,5	22	591	300	110	710	190	830	42	50	36	310,0
320	280	332,5	412	16	550	280	105	670	160	790	42	50	36	247,8
350	310	363	442,5	22	591	300	110	710	190	830	42	50	36	310,0
370	330	383	462,5	23	631	320	115	750	200	880	42	50	36	346,0
350	310	362,5	442	22	590	300	110	710	190	830	42	50	36	330,7
370	330	383	462,5	23	631	320	115	750	200	880	42	50	36	346,0
400	360	412	491,5	25	675	340	120	810	220	950	42	50	36	432,5
370	330	382,5	462	23	630	320	115	750	200	880	42	50	36	389,5
400	360	412	491,5	25	675	340	120	810	220	950	42	50	36	432,5
400	360	412	491,5	25	675	340	120	810	220	950	42	50	36	429,5
370	330	381,5	461	23	630	320	115	750	200	880	42	50	36	349,7
400	360	412	491,5	30	695	350	120	840	220	1000	42	50	36	458,0
400	360	412	491,5	30	695	350	120	840	220	1000	42	50	36	454,0
430	390	442	521,5	30	775	380	125	950	240	1120	48	60	42	595,0
430	390	442	521,5	30	775	380	125	950	240	1120	48	60	42	595,0
400	360	412	491,5	24	675	340	120	810	220	950	42	50	36	477,4
400	360	412	491,5	24	675	340	120	810	220	950	42	50	36	477,4
400	360	412	491,5	30	715	360	120	870	220	1040	42	50	36	487,0
400	360	412	491,5	30	715	360	120	870	220	1040	42	50	36	484,0

Ciąg dalszy na następnej stronie.

OPRAWY SNTD Z CZTEREMA OTWORAMI POD ŚRUBY DO ŁOŻYSK Z OTWOREM STOŻKOWYM

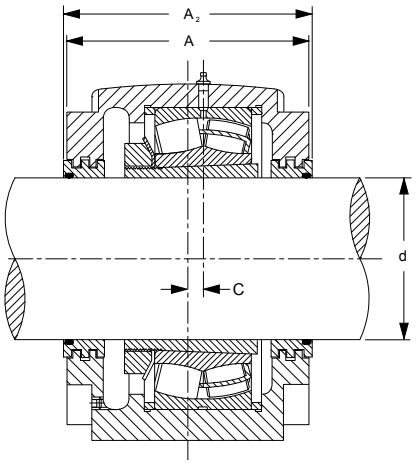

Uszczelnienie labiryntowe

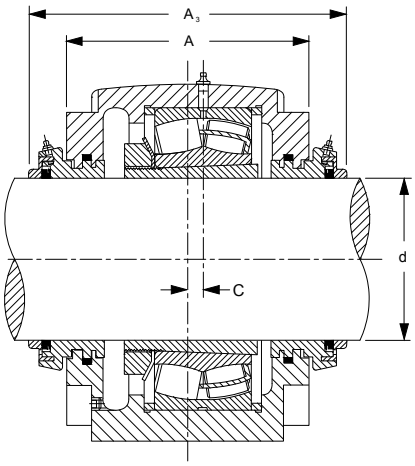

Uszczelnienie takonitowe

Ciąg dalszy z poprzedniej strony.

Średnica wału d	Oprawa	Łożysko	Pierścienie ustalające[1] średnica zewn. x szer.	Wymagana ilość pierścieni ustalających dla pozycji ustalonej	Tuleja wciągana[2]	Uszczelnienie labiryntowe[3]	Uszczelnienie takonitowe[3]	Pokrywa zamykająca[3]
mm								
380	SNTD 3080F	23080K	OPRAWY W POZYCJI USTALONEJ	-	OH3080H	LO80	TA80	EC80
	SNTD 3080L	23080K	OPRAWY W POZYCJI SWOBODNEJ	-	OH3080H	LO80	TA80	EC80
	SNTD 3180F	23180K	OPRAWY W POZYCJI USTALONEJ	-	OH3180H	LO80	TA80	EC80
	SNTD 3180L	23180K	OPRAWY W POZYCJI SWOBODNEJ	-	OH3180H	LO80	TA80	EC80
400	SNTD 3084F	23084K	OPRAWY W POZYCJI USTALONEJ	-	OH3084H	LO84	TA84	EC84
	SNTD 3084L	23084K	OPRAWY W POZYCJI SWOBODNEJ	-	OH3084H	LO84	TA84	EC84
	SNTD 3184F	23184K	OPRAWY W POZYCJI USTALONEJ	-	OH3184H	LO84	TA84	EC84
	SNTD 3184L	23184K	OPRAWY W POZYCJI SWOBODNEJ	-	OH3184H	LO84	TA84	EC84
410	SNTD 3088F	23088K	OPRAWY W POZYCJI USTALONEJ	-	OH3088H	LO88	TA88	EC88
	SNTD 3088L	23088K	OPRAWY W POZYCJI SWOBODNEJ	-	OH3088H	LO88	TA88	EC88
	SNTD 3188F	23188K	OPRAWY W POZYCJI USTALONEJ	-	OH3188H	LO88	TA88	EC88
	SNTD 3188L	23188K	OPRAWY W POZYCJI SWOBODNEJ	-	OH3188H	LO88	TA88	EC88
430	SNTD 3092F	23092K	OPRAWY W POZYCJI USTALONEJ	-	OH3092H	LO92	TA92	EC92
	SNTD 3092L	23092K	OPRAWY W POZYCJI SWOBODNEJ	-	OH3092H	LO92	TA92	EC92
	SNTD 3192F	23192K	OPRAWY W POZYCJI USTALONEJ	-	OH3192H	LO92	TA92	EC92
	SNTD 3192L	23192K	OPRAWY W POZYCJI SWOBODNEJ	-	OH3192H	LO92	TA92	EC92
450	SNTD 3096F	23096K	OPRAWY W POZYCJI USTALONEJ	-	OH3096H	LO96	TA96	EC96
	SNTD 3096L	23096K	OPRAWY W POZYCJI SWOBODNEJ	-	OH3096H	LO96	TA96	EC96
	SNTD 3196F	23196K	OPRAWY W POZYCJI USTALONEJ	-	OH3196H	LO96	TA96	EC96
	SNTD 3196L	23196K	OPRAWY W POZYCJI SWOBODNEJ	-	OH3196H	LO96	TA96	EC96
470	SNTD 30/500F	230/500K	OPRAWY W POZYCJI USTALONEJ	-	OH30/500H	LO30/500	TA30/500	EC30/500
	SNTD 30/500L	230/500K	OPRAWY W POZYCJI SWOBODNEJ	-	OH30/500H	LO30/500	TA30/500	EC30/500
500	SNTD 30/530F	230/530K	OPRAWY W POZYCJI USTALONEJ	-	OH30/530H	LO30/530	TA30/530	EC30/530
	SNTD 30/530L	230/530K	OPRAWY W POZYCJI SWOBODNEJ	-	OH30/530H	LO30/530	TA30/530	EC30/530

[1]Pierścienie ustalające = wymagane 2 szt. dla pozycji ustalonej; sprzedawane po 1 szt. w opakowaniu.
[2]Uszczelnienia dwuwargowe oraz pierścienie uszczelniające typu „V" są sprzedawane po 2 szt. w opakowaniu.
[3]Uszczelnienia labiryntowe, takonitowe i pokrywy zamykające są sprzedawane po 1 szt. w opakowaniu.

Seria 3000 i 3100 (CIĄG DALSZY)

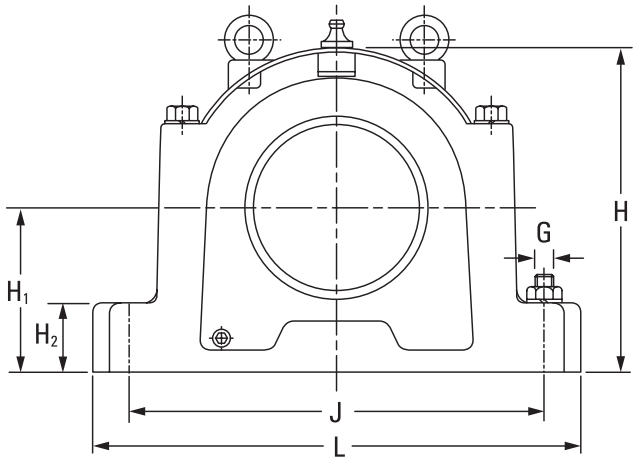

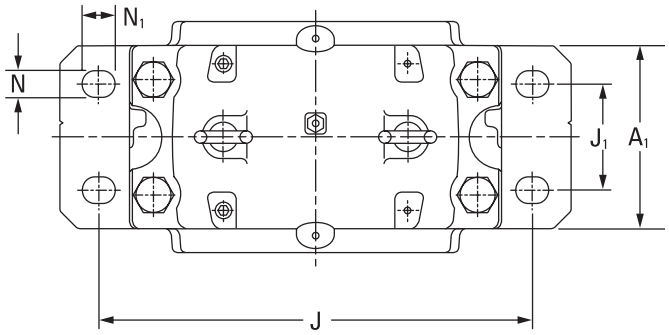

Wymiary oprawy													Wymagane 4 śruby	Masa oprawy
A	A_1	A_2	A_3	C	H	H_1	H_2	J	J_1	L	N	N_1	G	
mm	mm	mm	mm	mm	mm	mm	mm	mm	mm	mm	mm	mm	mm	kg
400	360	412	491,5	30	695	350	120	840	220	1000	42	50	36	457,3
400	360	412	491,5	30	695	350	120	840	220	1000	42	50	36	457,3
430	390	442	521,5	30	775	380	125	950	240	1120	48	60	42	595,0
430	390	442	521,5	30	775	380	125	950	240	1120	48	60	42	595,0
400	360	412	491,5	30	755	360	120	870	220	1040	42	50	36	597,8
400	360	412	491,5	30	755	360	120	870	220	1040	42	50	36	597,8
460	420	472	551,5	35	810	410	130	1000	260	1170	48	60	42	709,0
460	420	472	551,5	35	810	410	130	1000	260	1170	48	60	42	709,0
430	390	442	521,5	30	775	380	125	950	240	1120	48	60	42	671,7
430	390	442	521,5	30	775	380	125	950	240	1120	48	60	42	671,7
460	430	472	551,5	35	835	420	135	1030	260	1220	48	60	42	751,0
460	430	472	551,5	35	835	420	135	1030	260	1220	48	60	42	751,0
460	420	472	551,5	35	810	410	130	1000	260	1170	48	60	42	788,8
460	420	472	551,5	35	810	410	130	1000	260	1170	48	60	42	788,8
470	440	482	561,5	35	880	440	145	1070	260	1280	48	60	42	859,0
470	440	482	561,5	35	880	440	145	1070	260	1280	48	60	42	859,0
460	420	472	553	35	810	410	130	1000	260	1170	48	60	42	699,6
460	420	472	553	35	810	410	130	1000	260	1170	48	60	42	699,6
470	440	482	563	35	920	460	155	1110	260	1330	56	70	48	976,5
470	440	482	563	35	920	460	155	1110	260	1330	56	70	48	976,5
460	430	472	551,5	35	835	420	135	1030	260	1220	48	60	42	805,5
460	430	472	551,5	35	835	420	135	1030	260	1220	48	60	42	805,5
470	440	482	561,5	35	920	460	155	1110	260	1330	56	70	48	976,5
470	440	482	561,5	35	920	460	155	1110	260	1330	56	70	48	976,5

OPRAWY SNTD Z CZTEREMA OTWORAMI POD ŚRUBY DO ŁOŻYSK Z OTWOREM WALCOWYM

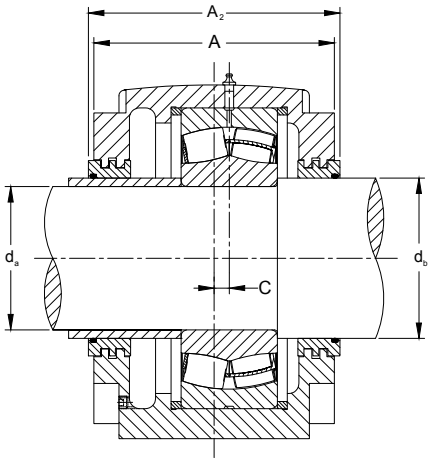

Uszczelnienie labiryntowe

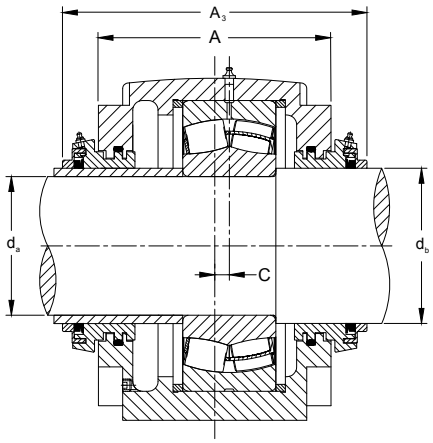

Uszczelnienie takonitowe

- Każda oprawa zawiera pokrywę, podstawę oraz śruby mocujące
- Pokazane oprawy są wykonane z żeliwa sferoidalnego.
- Oprawy z przyrostkiem F są przeznaczone dla łożysk zabudowanych w pozycji ustalonej. Oprawy z przyrostkiem L są przeznaczone dla łożysk w pozycji swobodnej.
- Oprawy posiadają otwór smarowniczy dla montażu smarowniczki lub centralnego układu smarowania.
- Aby zamówić łożysko z rowkiem i otworami smarowniczymi do numeru łożyska należy dodać przyrostek W33.
- Otwory smarownicze posiadają gwint ¼ BSPT.
- Oferowane są również oprawy z możliwością podłączenia dodatkowych smarowniczek.
- Tuleja pod uszczelnienie na wale o średnicy d_a musi zostać dostarczona przez klienta i mieć średnicę zewnętrzną d_b.

Średnica wału		Oprawa	Łożysko	Pierścienie ustalające[1]	Wymagana ilość pierścieni ustalających dla pozycji ustalonej	Uszczelnienie labiryntowe[3]	Uszczelnienie takonitowe[3]	Pokrywa zamykająca[3]
d_a	d_b			średnica zewn. x szer.				
mm	**mm**							
130	**150**	SNTD 3134	22326	SR280X7.5	2	L034	TA34	EC34
140	**160**	SNTD 3136	22328	SR300X7	2	L036	TA36	EC36
150	**170**	SNTD 3138	22330	SR320X8	2	L038	TA38	EC38
160	**180**	SNTD 3038	22232	SR290X17.5	2	L038/180	TA38/180	EC38
		SNTD 3038	23232	SR290X5.5	2	L038/180	TA38/180	EC38
		SNTD 3140	22332	SR340X9	2	L040	TA40	EC40
170	**180**	SNTD 3134G	23134	SR280X10	2	L040	TA40	EC40
	190	SNTD 3040	22234	SR310X18	2	L040/190	TA40/190	EC40
		SNTD 3048	22334	SR360X10	2	L048/190	TA48/190	EC48
180	**200**	SNTD 3036G	23036	SR280X17	2	L044	TA44	EC44
		SNTD 3036G	24036	SR280X4	2	L044	TA44	EC44
		SNTD 3136G	23136	SR300X10	2	L044	TA44	EC44
		SNTD 3138G	22236	SR320X19	2	L044	TA44	EC44
190	**200**	SNTD 3038G	23038	SR290X10	4	L044	TA44	EC44
		SNTD 3038G	24038	SR290X7.5	2	L044	TA44	EC44
		SNTD 3138G	23138	SR320X10	2	L044	TA44	EC44
	210	SNTD 3140G	22238	SR340X10	4	L048/210	TA48/210	EC48
		SNTD 3148	22338	SR400X8	2	L048/210	TA48/210	EC48
200	**220**	SNTD 3040G	23040	SR310X10	4	L048	TA48	EC48
		SNTD 3040G	24040	SR310X6.5	2	L048	TA48	EC48
		SNTD 3140G	23140	SR340X10	2	L048	TA48	EC48
		SNTD 3048	22240	SR360X21	2	L048	TA48	EC48
		SNTD 3056	22340	SR420X14	2	L056/220	TA56/220	EC56

[1]Pierścienie ustalające = wymagane 2 szt. dla pozycji ustalonej; sprzedawane po 1 szt. w opakowaniu.
[2]Uszczelnienia labiryntowe, takonitowe i pokrywy zamykające są sprzedawane po 1 szt. w opakowaniu.

Seria 3000 i 3100

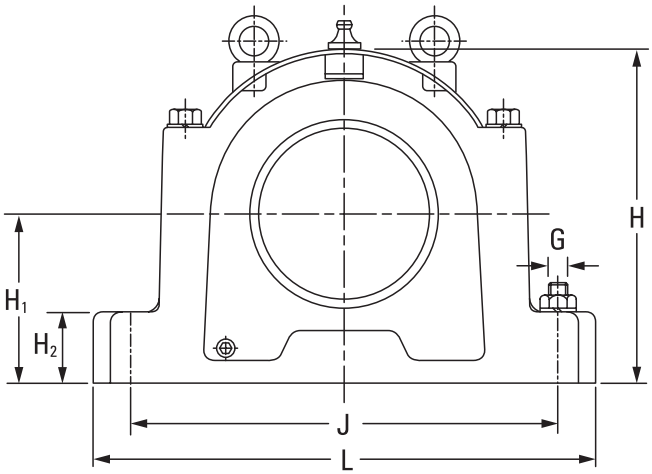

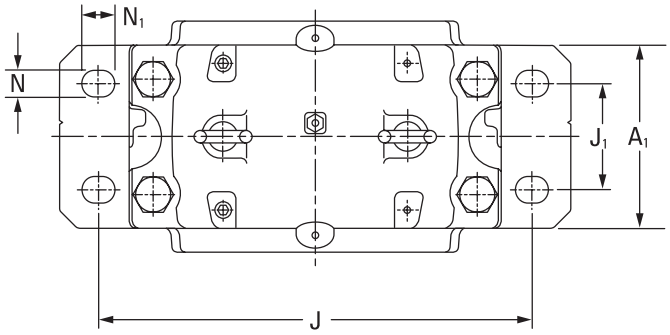

Wymiary oprawy													Wymagane 4 śruby	Masa oprawy
A	A_1	A_2	A_3	C	H	H_1	H_2	J	J_1	L	N_1	N	G	
mm	mm	mm	mm	mm	mm	mm	mm	mm	mm	mm	mm	mm	mm	kg
230	180	242,5	299,5	14	333	170	70	430	100	510	34	28	24	75
240	190	252,5	314,5	15	353	180	75	450	110	530	34	28	24	92
260	210	271,5	333,5	10	375	190	80	480	120	560	34	28	24	112
240	190	252	314	15	354	180	75	450	110	530	34	28	24	85,9
240	190	252	314	15	354	180	75	450	110	530	34	28	24	85,9
280	230	291,5	358,5	10	411	210	85	510	130	610	42	35	30	130
230	180	241,5	308,5	14	333	170	70	430	100	510	34	28	24	64,5
260	210	271	338	10	375	190	80	480	120	560	34	28	24	102,6
290	240	300	379,5	12	434	220	90	540	140	640	42	35	30	146,5
230	180	241	306	14	344	170	70	430	100	510	34	28	24	61
230	180	241	306	14	344	170	70	430	100	510	34	28	24	61
240	190	251	316	15	354	180	75	450	110	530	34	28	24	73,8
260	210	270,5	336	10	375	190	80	480	120	560	34	28	24	92,1
240	190	251	316	15	354	180	75	450	110	530	34	28	24	102,2
240	190	251	316	15	354	180	75	450	110	530	34	28	24	102,2
260	210	270,5	336	10	375	190	80	480	120	560	34	28	24	92,1
280	230	290	369,5	10	411	210	85	510	130	610	42	35	30	119,6
310	260	318,5	398	12	474	240	95	600	150	700	42	35	30	193
260	210	270	349,5	10	375	190	80	480	120	560	34	28	24	95
260	210	270	349,5	10	375	190	80	480	120	560	34	28	24	95
280	230	290	369,5	10	411	210	85	510	130	610	42	35	30	119,6
290	240	300	379,5	12	434	220	90	540	140	640	42	35	30	146,5
320	280	332,5	412	13	516	260	100	650	160	770	50	42	36	244,9

OPRAWY SNTD Z CZTEREMA OTWORAMI POD ŚRUBY DO ŁOŻYSK Z OTWOREM WALCOWYM

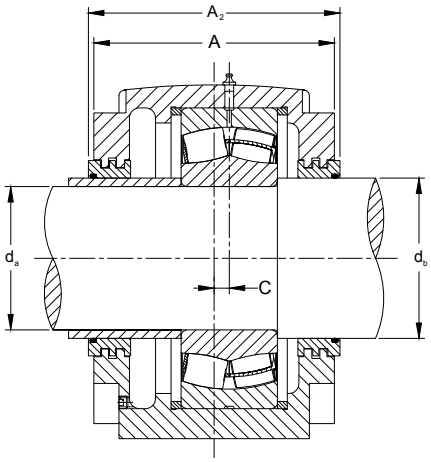

Uszczelnienie labiryntowe

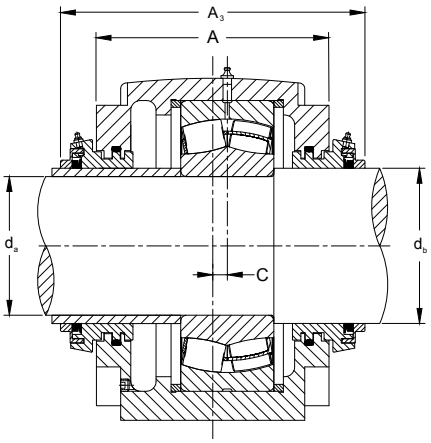

Uszczelnienie takonitowe

Ciąg dalszy z poprzedniej strony.

Średnica wału		Oprawa	Łożysko	Pierścienie ustalające[1]	Wymagana ilość pierścieni ustalających dla pozycji ustalonej	Uszczelnienie labiryntowe[3]	Uszczelnienie takonitowe[3]	Pokrywa zamykająca[3]
d_a	d_b			średnica zewn. x szer.				
mm	**mm**							
220	**240**	SNTD 3044G	23044	SR340X10	4	L052	TA52	EC52
		SNTD 3044G	24044	SR340X6	2	L052	TA52	EC52
		SNTD 3144G	23144	SR370X10	2	L052	TA52	EC52
		SNTD 3148G	22244	SR400X10	4	L056/240	TA56/240	EC56
		SNTD 3156	22344	SR460X10.5	2	L056/240	TA56/240	EC56
240	**260**	SNTD 3048G	23048	SR360X12	4	L056	TA56	EC56
		SNTD 3048G	24048	SR360X11	2	L056	TA56	EC56
		SNTD 3148G	23148	SR400X10	2	L056	TA56	EC56
		SNTD 3152G	22248	SR440X22	2	L060/260	TA60/260	EC60
		SNTD 3160	22348	SR500X12.5	2	L060/260	TA60/260	EC60
260	**280**	SNTD 3052G	23052	SR400X22	2	L060	TA60	EC60
		SNTD 3052G	24052	SR400X4	2	L060	TA60	EC60
		SNTD 3152	23152	SR440X10	2	L060	TA60	EC60
		SNTD 3064	22252	SR480X25.5	2	L064/280	TA64/280	EC64
	290	SNTD 3164	22352	SR540X15.5	2	L064/290	TA64/290	EC64
280	**300**	SNTD 3056G	23056	SR420X10	6	L064	TA64	EC64
		SNTD 3056G	24056	SR420X13	2	L064	TA64	EC64
		SNTD 3156G	23156	SR460X10	2	L064	TA64	EC64
		SNTD 3160G	22256	SR500X25	2	L068/300	TA68/300	EC68
	310	SNTD 3168L	22356	SR580X17.5	2	L068/310	TA68/310	EC68
300	**320**	SNTD 3060G	23060	SR460X25	2	L068	TA68	EC68
		SNTD 3060G	24060	SR460X4	2	L068	TA68	EC68
		SNTD 3160G	23160	SR500X10	2	L068	TA68	EC68
		SNTD 3164G	22260	SR540X28	2	L072/320	TA72/320	EC72

[1]Pierścienie ustalające = wymagane 2 szt. dla pozycji ustalonej; sprzedawane po 1 szt. w opakowaniu.

[2]Uszczelnienia labiryntowe, takonitowe i pokrywy zamykające są sprzedawane po 1 szt. w opakowaniu.

Seria 3000 i 3100 (CIĄG DALSZY)

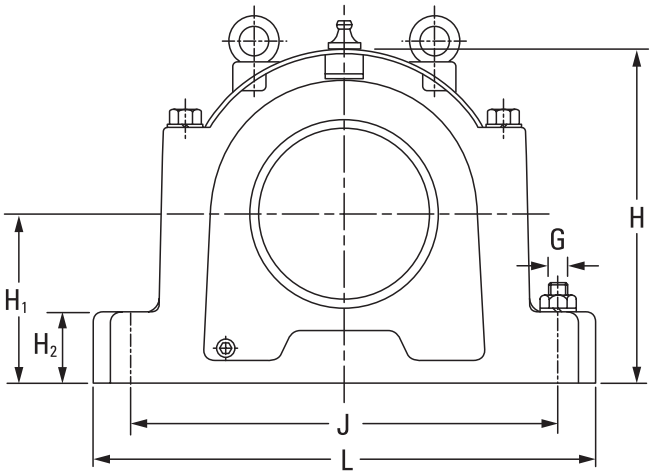

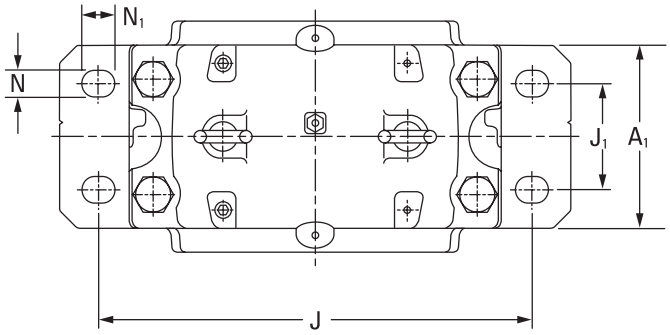

Wymiary oprawy													Wymagane 4 śruby	Masa oprawy
A	A1	A2	A3	C	H	H1	H2	J	J1	L	N1	N	G	
mm	mm	mm	mm	mm	mm	mm	mm	mm	mm	mm	mm	mm	mm	kg
280	230	289,5	369	10	411	210	85	510	130	610	42	35	30	115,4
280	230	289,5	369	10	411	210	85	510	130	610	42	35	30	115,4
290	240	299,5	379	12	434	220	90	540	140	640	42	35	30	132,1
310	260	319	397,5	12	473	240	95	600	150	700	42	35	30	172,1
320	280	332,5	412	16	551	280	105	670	160	790	50	42	36	260
290	240	298,5	379,5	12	434	220	90	540	140	640	42	35	30	136,4
290	240	298,5	379,5	12	434	220	90	540	140	640	42	35	30	136,4
310	260	319	397,5	12	473	240	95	600	150	700	42	35	30	172,1
320	280	332	411,5	13	516	260	100	650	160	770	50	42	36	215,8
350	310	363	442,5	22	591	300	110	710	190	830	50	42	36	310
310	260	319	396,5	12	473	240	95	600	150	700	42	35	30	166,6
310	260	319	396,5	12	473	240	95	600	150	700	42	35	30	166,6
320	280	332,5	412	13	516	260	100	650	160	770	50	42	36	235
350	310	362,5	442	22	590	300	110	710	190	830	50	42	36	330,7
370	330	383	462,5	23	631	320	115	750	200	880	50	42	36	346
320	280	331,5	408	13	516	260	100	650	160	770	50	42	36	234,6
320	280	331,5	408	13	516	260	100	650	160	770	50	42	36	234,6
320	280	332	408	16	550	280	105	670	160	790	50	42	36	244,8
350	310	362	440,5	22	590	300	110	710	190	830	50	42	36	296,7
400	360	412	491,5	25	675	340	120	810	220	950	50	42	36	429,5
320	280	331,5	408	16	550	280	105	670	160	790	50	42	36	237,3
320	280	331,5	408	16	550	280	105	670	160	790	50	42	36	237,3
350	310	362	440,5	22	590	300	110	710	190	830	50	42	36	296,7
370	330	381,5	460	23	630	320	115	750	200	880	50	42	36	347,9

OPRAWY SNTD Z CZTEREMA OTWORAMI POD ŚRUBY DO ŁOŻYSK Z OTWOREM WALCOWYM

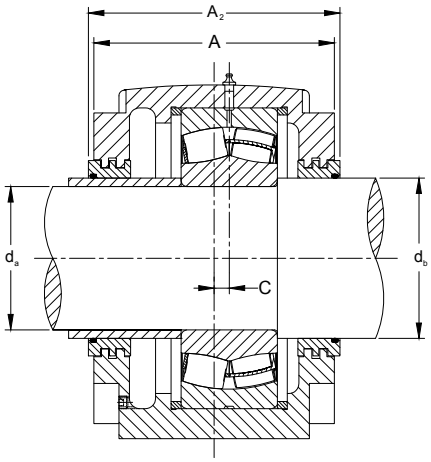

Uszczelnienie labiryntowe

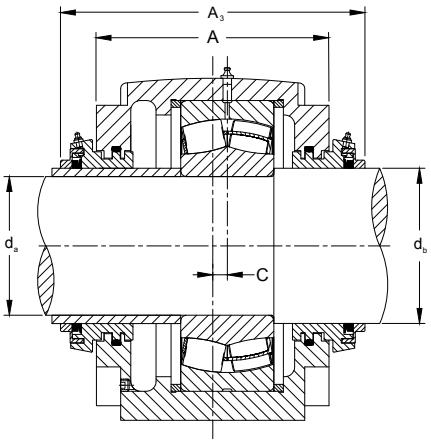

Uszczelnienie takonitowe

Ciąg dalszy z poprzedniej strony.

Średnica wału		Oprawa	Łożysko	Pierścienie ustalające[1]	Wymagana ilość pierścieni ustalających dla pozycji ustalonej	Uszczelnienie labiryntowe[3]	Uszczelnienie takonitowe[3]	Pokrywa zamykająca[3]
d_a	d_b			średnica zewn. x szer.				
mm	**mm**							
320	**340**	SNTD 3064G	23064	SR480X10	6	L072	TA72	EC72
		SNTD 3064G	24064	SR480X10.5	2	L072	TA72	EC72
		SNTD 3164G	23164	SR540X10	2	L072	TA72	EC72
		SNTD 3168GF	22264	SR580X20	2	L076/340	TA76/340	EC76
340	**360**	SNTD 3068G	23068	SR520X16	4	L076	TA76	EC76
		SNTD 3068G	24068	SR520X8.5	2	L076	TA76	EC76
		SNTD 3168GF	23168	OPRAWY W POZYCJI USTALONEJ	-	L076	TA76	EC76
		SNTD 3168GL	23168	OPRAWY W POZYCJI SWOBODNEJ	-	L076	TA76	EC76
360	**380**	SNTD 3072G	23072	SR540X16	4	L080	TA80	EC80
		SNTD 3072G	24072	SR540X9	2	L080	TA80	EC80
		SNTD 3172GF	23172	OPRAWY W POZYCJI USTALONEJ	-	L080	TA80	EC80
		SNTD 3172GL	23172	OPRAWY W POZYCJI SWOBODNEJ	-	L080	TA80	EC80
	390	SNTD 3180F	22272	SR650X25	2	L080/390	TA80/390	EC80
380	**400**	SNTD 3076GF	23076	OPRAWY W POZYCJI USTALONEJ	-	L084	TA84	EC84
		SNTD 3076GL	23076	OPRAWY W POZYCJI SWOBODNEJ	-	L084	TA84	EC84
		SNTD 3176GF	23176	OPRAWY W POZYCJI USTALONEJ	-	L084	TA84	EC84
		SNTD 3176GL	23176	OPRAWY W POZYCJI SWOBODNEJ	-	L084	TA84	EC84
400	**430**	SNTD 3080GF	23080	OPRAWY W POZYCJI USTALONEJ	-	L092	TA92	EC92
		SNTD 3080GL	23080	OPRAWY W POZYCJI SWOBODNEJ	-	L092	TA92	EC92
		SNTD 3180GF	23180	OPRAWY W POZYCJI USTALONEJ	-	L092	TA92	EC92
		SNTD 3180GL	23180	OPRAWY W POZYCJI SWOBODNEJ	-	L092	TA92	EC92

[1]Pierścienie ustalające = wymagane 2 szt. dla pozycji ustalonej; sprzedawane po 1 szt. w opakowaniu.
[2]Uszczelnienia labiryntowe, takonitowe i pokrywy zamykające są sprzedawane po 1 szt. w opakowaniu.

Seria 3000 i 3100 (CIĄG DALSZY)

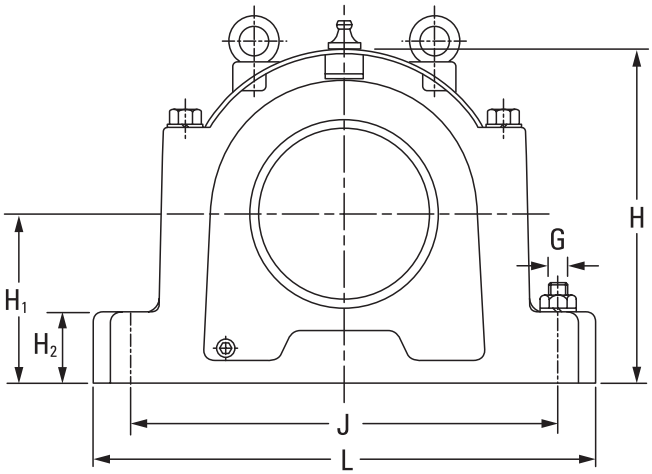

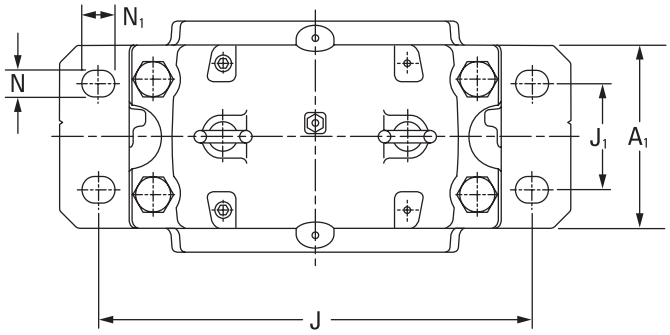

Wymiary oprawy													Wymagane 4 śruby	Masa oprawy
A	A_1	A_2	A_3	C	H	H_1	H_2	J	J_1	L	N_1	N	G	
mm	mm	mm	mm	mm	mm	mm	mm	mm	mm	mm	mm	mm	mm	kg
350	310	361,5	434	22	590	300	110	710	190	830	50	42	36	320,1
350	310	361,5	434	22	590	300	110	710	190	830	50	42	36	320,1
370	330	381,5	460	23	630	320	115	750	200	880	50	42	36	347,9
400	360	410,5	489	24	675	340	120	810	220	950	50	42	36	433,6
370	330	380,5	457	23	630	320	115	750	200	880	50	42	36	377,7
370	330	380,5	457	23	630	320	115	750	200	880	50	42	36	377,7
400	360	410,5	489	24	675	340	120	810	220	950	50	42	36	433,6
400	360	410,5	489	24	675	340	120	810	220	950	50	42	36	433,6
370	330	379,5	457	23	630	320	115	750	200	880	50	42	36	336,5
370	330	379,5	457	23	630	320	115	750	200	880	50	42	36	336,5
400	360	410,5	488	30	695	350	120	840	220	1000	50	42	36	457,5
400	360	410,5	488	30	695	350	120	840	220	1000	50	42	36	457,5
430	390	442	521,5	30	775	380	125	950	240	1120	60	48	42	595
400	360	410,5	487	23	675	340	120	810	220	950	50	42	36	458,9
400	360	410,5	487	24	675	340	120	810	220	950	50	42	36	458,9
400	360	410,5	487	30	715	360	120	870	220	1040	50	42	36	498,9
400	360	410,5	487	30	715	360	120	870	220	1040	50	42	36	498,9
400	360	410,5	489	30	695	350	120	840	220	1000	50	42	36	433,3
400	360	410,5	489	30	695	350	120	840	220	1000	50	42	36	433,3
430	390	440	519	30	775	380	125	950	240	1120	60	48	42	665,3
430	390	440	519	30	775	380	125	950	240	1120	60	48	42	665,3

OPRAWY SNTD Z CZTEREMA OTWORAMI POD ŚRUBY DO ŁOŻYSK Z OTWOREM WALCOWYM

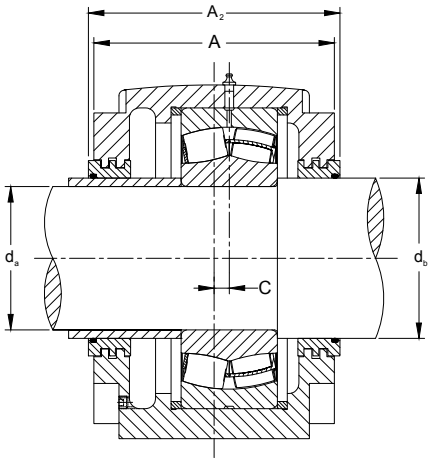

Uszczelnienie labiryntowe

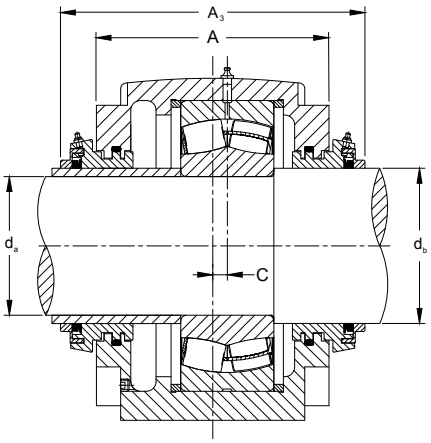

Uszczelnienie takonitowe

Ciąg dalszy z poprzedniej strony.

Średnica wału		Oprawa	Łożysko	Pierścienie ustalające[1]	Wymagana ilość pierścieni ustalających dla pozycji ustalonej	Uszczelnienie labiryntowe[3]	Uszczelnienie takonitowe[3]	Pokrywa zamykająca[3]
d_a	d_b			średnica zewn. x szer.				
mm	**mm**							
420	**450**	SNTD 3084GF	23084	OPRAWY W POZYCJI USTALONEJ	-	L096	TA96	EC96
		SNTD 3084GL	23084	OPRAWY W POZYCJI SWOBODNEJ	-	L096	TA96	EC96
		SNTD 3184GF	23184	OPRAWY W POZYCJI USTALONEJ	-	L096	TA96	EC96
		SNTD 3184GL	23184	OPRAWY W POZYCJI SWOBODNEJ	-	L096	TA96	EC96
440	**470**	SNTD 3088GF	23088	OPRAWY W POZYCJI USTALONEJ	-	L030/500	TA30/500	EC30/500
		SNTD 3088GL	23088	OPRAWY W POZYCJI SWOBODNEJ	-	L030/500	TA30/500	EC30/500
		SNTD 3188GF	23188	OPRAWY W POZYCJI USTALONEJ	-	L030/500	TA30/500	EC30/500
		SNTD 3188GL	23188	OPRAWY W POZYCJI SWOBODNEJ	-	L030/500	TA30/500	EC30/500
460	**500**	SNTD 3092GF	23092	OPRAWY W POZYCJI USTALONEJ	-	L030/530	TA30/530	EC30/530
		SNTD 3092GL	23092	OPRAWY W POZYCJI SWOBODNEJ	-	L030/530	TA30/530	EC30/530
		SNTD 3192GF	23192	OPRAWY W POZYCJI USTALONEJ	-	L030/530	TA30/530	EC30/530
		SNTD 3192GL	23192	OPRAWY W POZYCJI SWOBODNEJ	-	L030/530	TA30/530	EC30/530
480	**510**	SNTD 3096GF	23096	OPRAWY W POZYCJI USTALONEJ	-	L030/530/510	TA30/530/510	EC30/530
		SNTD 3096GL	23096	OPRAWY W POZYCJI SWOBODNEJ	-	L030/530/510	TA30/530/510	EC30/530
	520	SNTD 3196GF	23196	OPRAWY W POZYCJI USTALONEJ	-	L030/560/520	TA30/560/520	EC30/560
		SNTD 3196GL	23196	OPRAWY W POZYCJI SWOBODNEJ	-	L030/560/520	TA30/560/520	EC30/560
500	**530**	SNTD 30/500GF	230/500	OPRAWY W POZYCJI USTALONEJ	-	L030/560	TA30/560	EC30/560
		SNTD 30/500GL	230/500	OPRAWY W POZYCJI SWOBODNEJ	-	L030/560	TA30/560	EC30/560
530	**560**	SNTD 30/530GF	230/530	OPRAWY W POZYCJI USTALONEJ	-	L030/600	TA30/600	EC30/600
		SNTD 30/530GL	230/530	OPRAWY W POZYCJI SWOBODNEJ	-	L030/600	TA30/600	EC30/600

[1]Pierścienie ustalające = wymagane 2 szt. dla pozycji ustalonej; sprzedawane po 1 szt. w opakowaniu.
[2]Uszczelnienia labiryntowe, takonitowe i pokrywy zamykające są sprzedawane po 1 szt. w opakowaniu.

Seria 3000 i 3100 (CIĄG DALSZY)

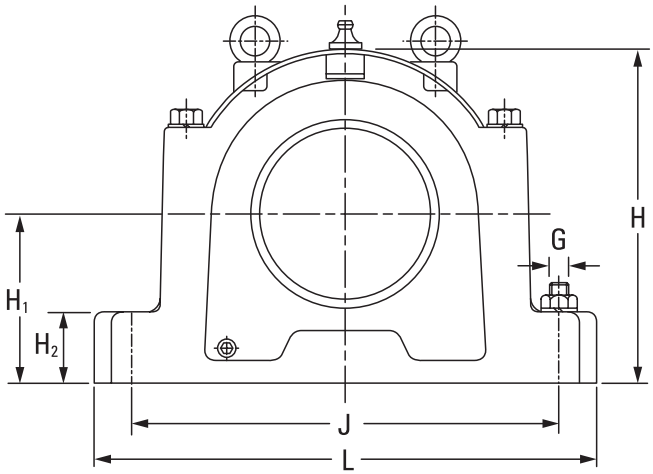

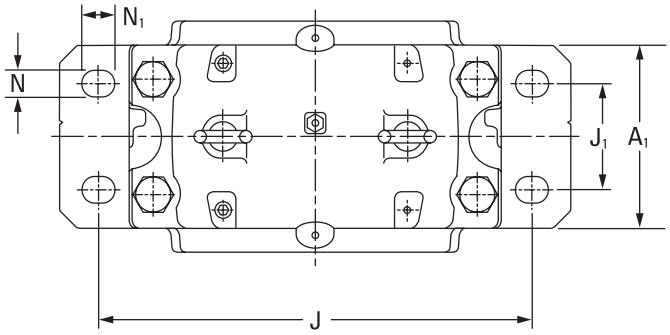

Wymiary oprawy													Wymagane 4 śruby	Masa oprawy
A	A_1	A_2	A_3	C	H	H_1	H_2	J	J_1	L	N_1	N	G	
mm	mm	mm	mm	mm	mm	mm	mm	mm	mm	mm	mm	mm	mm	kg
400	360	410,5	491,5	30	715	360	120	870	220	1040	50	42	36	475,2
400	360	410,5	491,5	30	715	360	120	870	220	1040	50	42	36	475,2
460	420	470	551	35	810	410	130	1000	260	1170	60	48	42	722,8
460	420	470	551	35	810	410	130	1000	260	1170	60	48	42	722,8
430	390	440	513	30	775	380	125	950	240	1120	60	48	42	649,1
430	390	440	513	30	775	380	125	950	240	1120	60	48	42	649,1
460	430	470	543	35	835	420	135	1030	260	1220	60	48	42	806,4
460	430	470	543	35	835	420	135	1030	260	1220	60	48	42	806,4
460	420	470	543	35	810	410	130	1000	260	1170	60	48	42	760,7
460	420	470	543	35	810	410	130	1000	260	1170	60	48	42	760,7
470	440	480	555	35	880	440	145	1070	260	1280	60	48	42	887,5
470	440	480	555	35	880	440	145	1070	260	1280	60	48	42	887,5
460	420	470	555	42	810	410	130	1000	260	1170	60	48	42	699,8
460	420	470	555	42	810	410	130	1000	260	1170	60	48	42	699,8
470	440	476	545	35	920	460	155	1110	260	1330	70	56	48	941,6
470	440	476	545	35	920	460	155	1110	260	1330	70	56	48	941,6
460	430	470	545	35	835	420	135	1030	260	1220	60	48	42	779,4
460	430	470	545	35	835	420	135	1030	260	1220	60	48	42	779,4
470	440	480	555	35	920	460	155	1110	260	1330	70	56	48	954,1
470	440	480	555	35	920	460	155	1110	260	1330	70	56	48	954,1

OPRAWY SNTND Z DWOMA OTWORAMI POD ŚRUBY DO ŁOŻYSK Z OTWOREM STOŻKOWYM

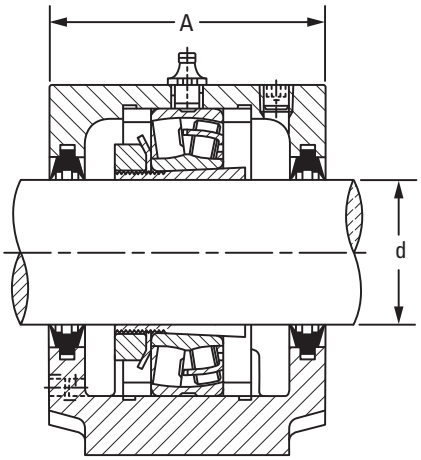

Uszczelnienie dwuwargowe

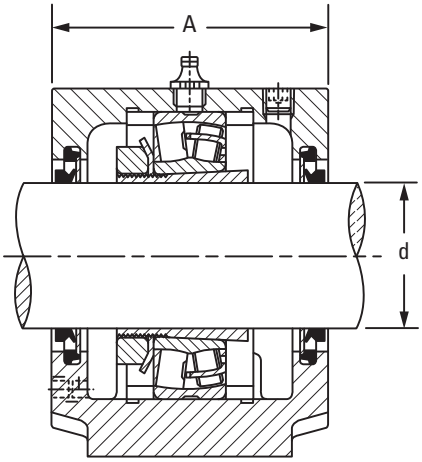

Pierścień typu „V"

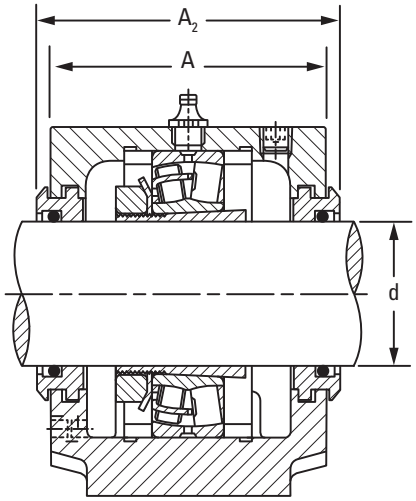

Uszczelnienie labiryntowe

- Każda oprawa zawiera pokrywę, podstawę i śruby mocujące.
- Należy określić przyrostek W33 dla łożyska, aby zapewnić centralne smarowanie rowka i otworów, oraz użyć środkowego otworu oprawy do montażu smarowniczki.
- Otwory smarowe, przyłącza i korki mają gwint ¼ BSPT.
- Oprawy SNTND są dostarczane z żeliwa sferoidalnego.

Średnica wału	Oprawa	Łożysko	Pierścienie ustalające[1]	Tuleja wciągana[2]	Uszczelnienie dwuwargowe[3]	Pierścień typu „V"[3]	Uszczelnienie labiryntowe[4]	Uszczelnienie takonitowe[4]	Pokrywa zamykająca[4]
d			średnica zewn. x szer.						
mm									
110	SNTND 3024	23024K	SR180X12	H3024	TSNG524	VR524	LO524	TA524	EC524-620
115	SNTND 3026	23026K	SR200X13,5	H3026	TSNG526	VR526	LO526	TA526	EC526
125	SNTND 3028	23028K	SR210X13	H3028	TSNG528	VR528	LO528	TA528	EC528
135	SNTND 3030	23030K	SR225X15	H3030	TSNG530	VR530	LO530	TA530	EC530
140	SNTND 3032	23032K	SR240X15	H3032	TSNG532	VR532	LO532	TA532	EC532
150	SNTND 3034	23034K	SR260X10S	H3034	-	-	LO3034	TA3034	EC3034

[1]Pierścienie ustalające = wymagane 2 szt. dla pozycji ustalonej; sprzedawane po 1 szt. w opakowaniu.
[2]Zestaw tulei wciąganej zawiera tuleję (1 szt.), nakrętkę (1 szt.) oraz podkładkę zabezpieczającą (1 szt.).
[3]Uszczelnienia dwuwargowe oraz pierścienie uszczelniające typu „V" są sprzedawane po 2 szt. w opakowaniu.
[4]Uszczelnienia labiryntowe, takonitowe i pokrywy zamykające są sprzedawane po 1 szt. w opakowaniu.

Seria 3000 Lekka

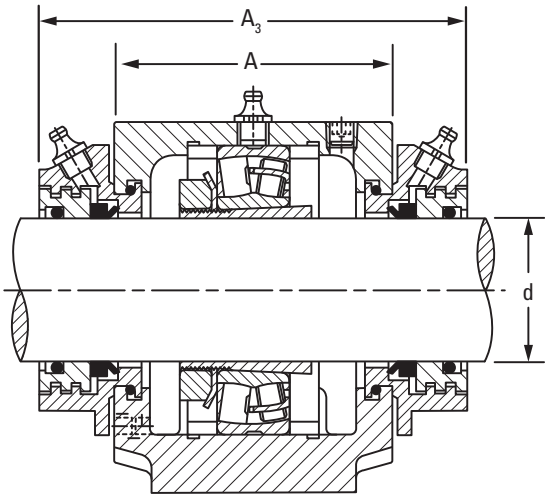

Uszczelnienie takonitowe

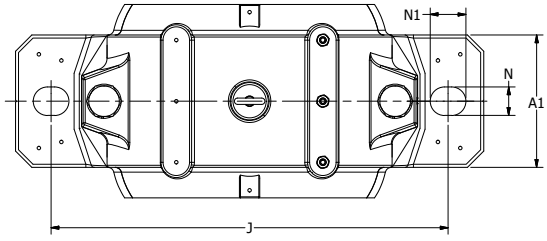

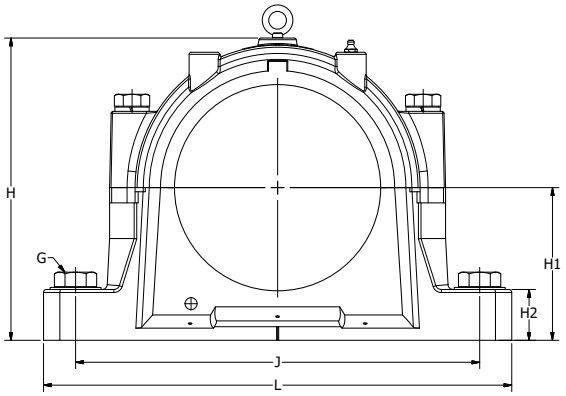

Wymiary oprawy											Wymagane 2 śruby	Masa oprawy
A	A_1	A_2	A_3	H	H_1	H_2	J	L	N	N_1	G	
mm	**mm**	**mm**	**mm**	**mm**	**mm**	**mm**	**mm**	**mm**	**mm**	**mm**	**mm**	**kg**
160	**110**	**180**	**240**	**218**	**112**	**40**	**320**	**380**	**26**	**32**	**24**	**17,0**
175	**120**	**200**	**245**	**242**	**125**	**45**	**350**	**410**	**26**	**32**	**24**	**20,0**
175	**120**	**195**	**255**	**270**	**140**	**45**	**350**	**410**	**26**	**32**	**24**	**25,0**
190	**130**	**215**	**265**	**290**	**150**	**50**	**380**	**445**	**28**	**35**	**24**	**30,0**
190	**130**	**215**	**270**	**297**	**150**	**50**	**390**	**460**	**28**	**35**	**24**	**36,0**
210	**160**	**230**	**286**	**322**	**160**	**60**	**450**	**530**	**35**	**42**	**30**	**51,0**

OPRAWY SNTND Z DWOMA OTWORAMI POD ŚRUBY DO ŁOŻYSK Z OTWOREM WALCOWYM

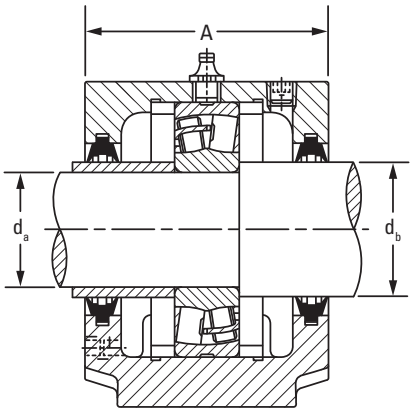

Uszczelnienie dwuwargowe

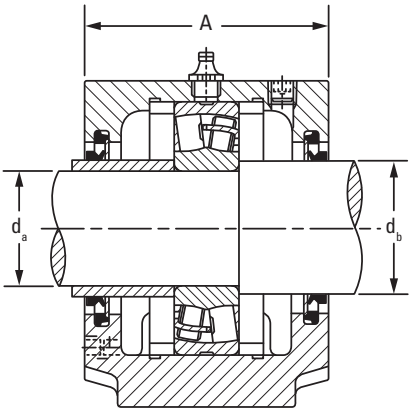

Pierścień typu „V"

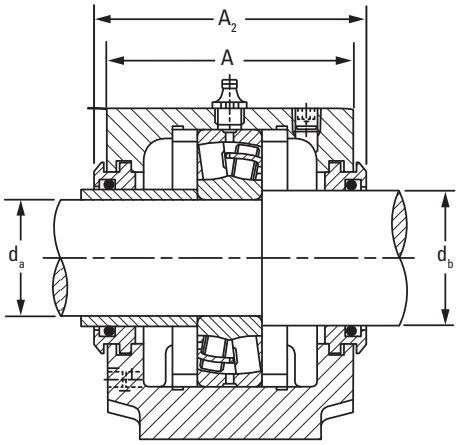

Uszczelnienie labiryntowe

- Każda oprawa zawiera pokrywę, podstawę i śruby mocujące.
- Należy określić przyrostek W33 dla łożyska, aby zapewnić centralne smarowanie rowka i otworów, oraz użyć środkowego otworu oprawy do montażu smarowniczki.
- Otwory smarowe, przyłącza i korki mają gwint ¼ BSPT.
- Oprawy SNTND są dostarczane z żeliwa sferoidalnego.
- Tuleję uszczelniającą dla wału d_a należy dostarczyć we własnym zakresie; jej średnica zewnętrzna powinna być taka sama jak d_b.

Średnica wału		Oprawa	Łożysko	Pierścienie ustalające[1]	Uszczelnienie dwuwargowe[2]	Pierścień typu „V"[2]	Uszczelnienie labiryntowe[3]	Pokrywa zamykająca[3]
d_a	d_b			średnica zewn. x szer.				
mm	**mm**							
120	**135**	SNTND 3024 SNTND 3024	23024 24024	SR180X12 SR180X5	TSNG224 TSNG224	VR224 VR224	L0224 L0224	EC524-620 EC524-620
130	**145**	SNTND 3026 SNTND 3026	23026 24026	SR200X13,5 SR200X5	TSNG226 TSNG226	VR226 VR226	L0226 L0226	EC526 EC526
140	**155**	SNTND 3028 SNTND 3028	23028 24028	SR210X13 SR210X5	TSNG228 TSNG228	VR228 VR228	L0228 L0228	EC528 EC528
150	**165**	SNTND 3030 SNTND 3030	23030 24030	SR225X15 SR225X5,5	TSNG230 TSNG230	VR230 VR230	L0230 L0230	EC530 EC530
160	**175**	SNTND 3032 SNTND 3032	23032 24032	SR240X15 SR240X5	TSNG232 TSNG232	VR232 VR232	L0232 L0232	EC532 EC532
170	**185**	SNTND 3034	23034	SR260X10S	-	-	L03034/185	EC3034

[1]Pierścienie ustalające = wymagane 2 szt. dla pozycji ustalonej; sprzedawane po 1 szt. w opakowaniu.
[2]Uszczelnienia dwuwargowe oraz pierścienie uszczelniające typu „V" są sprzedawane po 2 szt. w opakowaniu.
[3]Uszczelnienia labiryntowe, takonitowe i pokrywy zamykające są sprzedawane po 1 szt. w opakowaniu.

Seria 3000 Lekka

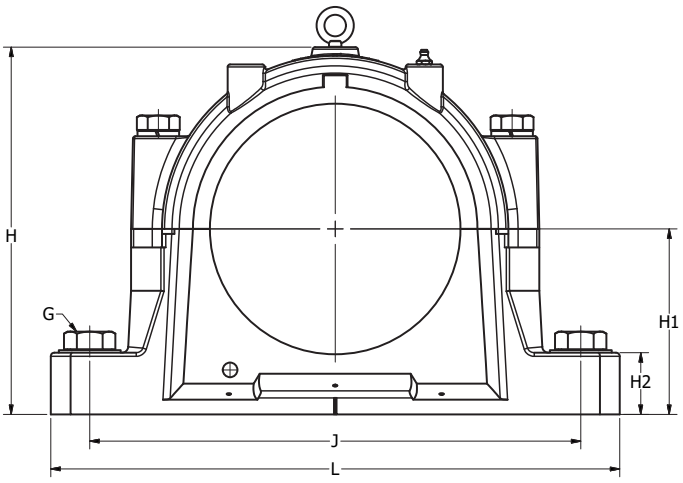

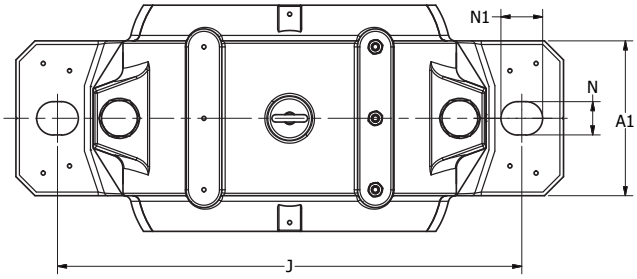

Wymiary oprawy										Wymagane 2 śruby	Masa oprawy
A	A_1	A_2	H	H_1	H_2	J	L	N	N_1	G	
mm	**mm**	**mm**	**mm**	**mm**	**mm**	**mm**	**mm**	**mm**	**mm**	**mm**	**kg**
160	**110**	**180**	**218**	**112**	**40**	**320**	**380**	**26**	**32**	**24**	**17,0**
160	**110**	**180**	**218**	**112**	**40**	**320**	**380**	**26**	**32**	**24**	**17,0**
175	**120**	**200**	**242**	**125**	**45**	**350**	**410**	**26**	**32**	**24**	**20,0**
175	**120**	**200**	**242**	**125**	**45**	**350**	**410**	**26**	**32**	**24**	**20,0**
175	**120**	**195**	**270**	**140**	**45**	**350**	**410**	**26**	**32**	**24**	**25,0**
175	**120**	**195**	**270**	**140**	**45**	**350**	**410**	**26**	**32**	**24**	**25,0**
190	**130**	**215**	**290**	**150**	**50**	**380**	**445**	**28**	**35**	**24**	**30,0**
190	**130**	**215**	**290**	**150**	**50**	**380**	**445**	**28**	**35**	**24**	**30,0**
190	**130**	**215**	**297**	**150**	**50**	**390**	**460**	**28**	**35**	**24**	**36,0**
190	**130**	**215**	**297**	**150**	**50**	**390**	**460**	**28**	**35**	**24**	**36,0**
210	**160**	**230**	**322**	**160**	**60**	**450**	**530**	**35**	**42**	**30**	**51,0**

OSTRZEŻENIE

Zlekceważenie poniższych ostrzeżeń może grozić poważnymi obrażeniami ciała lub śmiercią.

Bardzo ważna jest prawidłowa konserwacja i obsługa. Należy zawsze przestrzegać instrukcji montażu i zapewnić odpowiednie smarowanie.

Pierścienie łożysk pasowane ciasno mogą cechować się bardzo dużym naprężeniami wewnętrznymi. Próba ich demontażu poprzez przecięcie pierścienia może doprowadzić do nagłego pęknięcia elementu i odprysku metalowych fragmentów. Podczas demontażu łożysk należy zawsze używać odpowiednio zabezpieczonych pras lub ściągaczy łożyskowych oraz zawsze stosować odzież ochronną, w tym okulary ochronne.

UWAGA

Zlekceważenie poniższych zaleceń może przyczynić się do zniszczenia mienia.

Produkty zawarte w katalogu są przeznaczone do określonych zastosowań. Ich użycie w zastosowaniach innych niż te, do których są przeznaczone, może przyczynić się do awarii lub krótszej trwałości urządzeń.

Stosowanie niewłaściwych pasowań łożysk może przyczynić się do uszkodzenia urządzeń.

Nie należy stosować uszkodzonych łożysk. Zastosowanie uszkodzonego łożyska może przyczynić się do uszkodzenia urządzenia.

UWAGA

Nie należy podejmować próby demontażu łożysk zintegrowanych. Komponenty mogą ulec uszkodzeniu i wpłynąć na wydajność i trwałość łożyska.

Nie należy mieszać komponentów z różnych złożeń łożyskowych. Może obniżyć to trwałość łożyska.

NIE UŻYWAĆ NINIEJSZEGO KATALOGU JAKO MATERIAŁU DO PROJEKTOWANIA. Niniejszy katalog nie służy do doboru łożysk dla nowych zastosowań.
W przypadku konieczności

doboru łożysk dla nowych zastosowań proszę zapoznać się z katalogiem Timken Engineering Manual (nr katalogowy 10424) lub skontaktować się z inżynierem firmy Timken.

Nie wolno używać pary ani gorącej wody do mycia łożysk, ponieważ metody te sprzyjają powstawaniu korozji.

Nie podgrzewać komponentów otwartym płomieniem.

Nie podgrzewać łożyska powyżej 120 °C (250 °F).

WYŁĄCZENIE ODPOWIEDZIALNOŚCI

Katalog ten przedstawia jedynie narzędzia analityczne i dane pomocne przy wyborze produktów. Na parametry produktu składa się wiele czynników będących poza kontrolą firmy Timken. Dlatego też przydatność oraz możliwość zastosowania wybranych produktów powinna zostać każdorazowo zweryfikowana przez użytkownika.

Produkty i usługi Timken są sprzedawane zgodnie z warunkami ograniczonej gwarancji. Szczegółowe informacje można znaleźć na stronie internetowej http://www.timken.com/termsandconditionsofsale. Aby uzyskać więcej informacji na ten temat, należy skontaktować się z inżynierem firmy Timken.

Dołożyliśmy wszelkich starań, aby informacje zawarte w tej publikacji były dokładne, jednak nie ponosimy odpowiedzialności za błędy, pominięcia i inne nieprawidłowości.

ZGODNOŚĆ

Kompletny katalog techniczny można znaleźć na stronie internetowej: www.timken.com. Katalog techniczny można też zamówić u przedstawiciela firmy Timken (numer katalogowy 10424).

***Zgodność z europejską dyrektywą REACH** Oleje, smary i podobne produkty marki Timken sprzedawane w w pojemnikach lub innych systemach smarowania podlegają wymaganiom europejskiej dyrektywy REACH (Registration, Evaluation, Authorization and Restriction of CHemicals). W przypadku importu do Unii Europejskiej firma Timken może sprzedawać i dostarczać tylko środki smarne zarejestrowane w ECHA (European CHemical Agency). Aby uzyskać dodatkowe informacje, należy skontaktować się z przedstawicielem firmy Timken.*

Przedstawione w tym katalogu produkty firmy Timken mogą podlegać pośrednio lub bezpośrednio normom i dyrektywom wydanym przez władze USA, Unii Europejskiej i inne, w tym: DYREKTYWA REACH (WE 1907/2006, RoHS (2011/65/UE), ATEX (94/9/WE), DYREKTYWA OZNAKOWANIE „CE" (93/68/EWG), CONFLICT MINERALS (sekcja 1502 ustawy Dodd-Frank Wall Street Reform and Consumer Protection Act).

W przypadku jakichkolwiek pytań lub wątpliwości dotyczących zgodności produktów Timken z tymi lub innymi niewyszczególnionymi normami, należy skontaktować się z inżynierem firmy Timken lub z Działem Obsługi Klienta.

Okresowo do katalogu wprowadzane są aktualizacje. Najnowsza wersja katalogu łożysk kulkowych Timken® znajduje się na stronie www.timken.com.



















BRANŻE I ZASTOSOWANIA

- Energetyka konwencjonalna
- Górnictwo
- Przemysł kruszyw i cementu
- Walcownie metali
- Przemysł papierniczy/tartaki/leśnictwo
- Uzdatnianie wody
- Przetwórstwo spożywcze
- Magazynowanie
- Mosty i konstrukcje ruchome
- Wentylatory/dmuchawy przemysłowe

SKONTAKTUJ SIĘ Z TIMKEN

Aby znaleźć najbliższego inżyniera sprzedaży firmy Timken, odwiedź stronę www.timken.com.

Zeskanuj lub kliknij, aby wyświetlić i pobrać rysunki 3D CAD i 2D::
https://cad.timken.com/category/mounted-snt-plummer-block

Nr zamówienia E10618-PL | Timken® to zarejestrowany znak handlowy Timken Company. | © 2026 The Timken Company | Wydrukowano w Europie.

Zespół firmy Timken wykorzystuje swoją wiedzę techniczną do zwiększania niezawodności i poprawy działania urządzeń w różnych branżach na całym świecie. Firma projektuje, wytwarza i dostarcza wysokiej jakości stal i części mechaniczne, w tym łożyska, pasy, przekładnie, łańcuchy oraz inne produkty i usługi związane z przenoszeniem mocy.

www.timken.com